THINKWARE DASH CAM™

X700

Guide de l'utilisateur

Ce produit enregistre des vidéos pendant le fonctionnement du véhicule.
Veuillez lire et suivre les instructions du présent guide pour utiliser et entretenir le produit correctement.

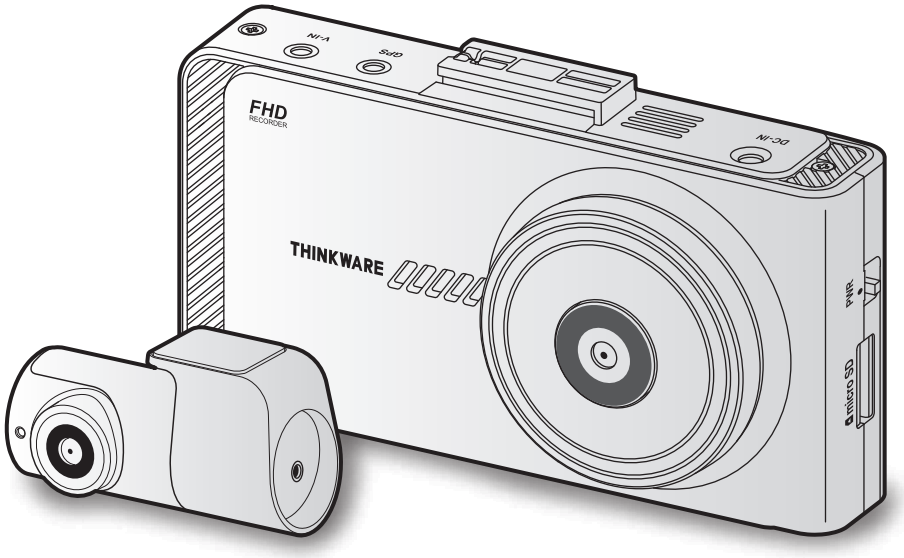

CE RoHS FC

Avant d’utiliser le produit

À propos de ce produit

Ce produit enregistre des vidéos pendant le fonctionnement du véhicule. Utilisez cet appareil seulement à des fins de documentation pour les enquêtes d’incidents ou d’accidents de la route. Il n’existe aucune garantie que ce produit enregistrera ou effectuera le traitement des données en nuage pour tous les événements. L’appareil pourrait ne pas enregistrer les accidents ayant un impact insuffisant pour activer le capteur d’impact, ou encore les accidents ayant un très grand impact causant une déviation de la tension électrique de la batterie du véhicule.

L’enregistrement vidéo commence seulement à partir du moment où le produit est entièrement en fonction (activé). Pour vous assurer que tous les événements concernant le véhicule sont enregistrés, attendez que le produit ait terminé de s’activer après l’avoir allumé, puis commencez à conduire.

THINKWARE n’est aucunement responsable de toute perte résultant d’un accident ni de fournir du soutien, quel qu’il soit, en lien avec les conséquences d’un accident.

Selon la configuration ou les conditions de fonctionnement du véhicule, par exemple l’installation de dispositifs de verrouillage à distance des portes ou les réglages de l’unité de contrôle électronique ou du système de surveillance de la pression des pneus, certaines fonctions du produit pourraient ne pas être prises en charge et différentes versions du logiciel peuvent avoir des effets sur le rendement ou les fonctions du produit.

À propos du guide de l’utilisateur

L’information présentée dans ce guide est sujette à modification quand le fabricant met à jour sa politique de service. Ce guide de l’utilisateur est conçu pour les modèles THINKWARE X700 seulement et peut comporter des erreurs techniques ou de rédaction ou des omissions.

Droits d’auteur

Tous les droits portant sur le contenu et les cartes du présent guide sont réservés par THINKWARE et protégés selon les lois sur la propriété intellectuelle. Toute copie, modification, publication ou distribution du présent guide sans une autorisation écrite de THINKWARE est interdite et sujette à des poursuites criminelles.

Marques de commerce déposées

THINKWARE X700 est une marque déposée de THINKWARE.

Les autres logos de produits et noms de services apparaissant dans le présent guide sont des marques de commerce de leurs entreprises respectives.

Énoncé FCC

Cet appareil est conforme à la partie 15 des Règles de la FCC. Son utilisation est assujettie aux deux conditions suivantes : (1) Cet appareil ne doit causer aucune interférence nuisible et (2) cet appareil doit accepter toutes les interférences reçues, y compris celles qui pourraient provoquer un fonctionnement non souhaitable.

MISE EN GARDE DE LA FCC : Tout changement ou toute modification à l'équipement qui n'a pas fait l'objet d'une autorisation expresse par la partie responsable d'assurer sa conformité pourrait annuler votre droit à utiliser l'équipement.

Information pour l'utilisateur : CNR-247

Cet appareil est conforme aux exigences des CNR d'Innovation, Sciences et Développement économique Canada pour les dispositifs exempts de licence.

Soyez avisés que tout changement ou toute modification à l'équipement qui n'a pas fait l'objet d'une autorisation expresse par la partie responsable d'assurer sa conformité pourrait annuler le droit de l'utilisateur à utiliser l'équipement.

Avis : L'utilisation est assujettie aux deux conditions suivantes : (1) Cet appareil ne doit causer aucune interférence et (2) cet appareil doit accepter toutes les interférences, y compris celles qui pourraient provoquer un fonctionnement non souhaité.

Cet appareil numérique de classe B est conforme à la norme canadienne NMB-003.

Table des matières

Consignes de sécurité 6

1. Aperçu du produit 7

1.1 Articles inclus 7

1.1.1 Articles standard 7

1.1.2 Accessoires (vendus séparément) 7

1.2 Légende des pièces 8

1.2.1 Caméra avant (appareil principal) – vue avant 8

1.2.2 Caméra avant (appareil principal) – vue arrière 9

1.2.3 Caméra arrière (en option) 9

1.3 Retrait et insertion de la carte mémoire 10

2. Installation du produit 11

2.1 Installation de la caméra avant (appareil principal) 11

2.1.1 Choix de l'emplacement d'installation 11

2.1.2 Fixation du produit 11

2.1.3 Branchement du câble d'alimentation 13

2.2 Installation de la caméra arrière (en option) 14

2.2.1 Choix de l'emplacement d'installation 14

2.2.2 Fixation de la caméra arrière 14

2.2.3 Raccordement du câble de la caméra arrière 15

2.3 Installation du module GPS externe (en option) 17

2.4 Installation de la clé électronique THINKWARE Connected (en option) 18

3. Utilisation des fonctions d'enregistrement 19

3.1 Allumer ou éteindre le produit 19

3.2 Allumer ou éteindre l'écran à cristaux liquides 20

3.3 Emplacement de stockage des fichiers 20

3.4 Utilisation de la fonction d'enregistrement en continu 21

3.5 Enregistrement manuel 21

3.6 Utilisation du mode de stationnement 22

3.7 Utilisation de la fonction Super vision nocturne 23

3.8 À propos de la disposition de l'écran 24

3.8.1 Écran de visionnement en direct 24

3.8.2 Écran d'accueil 25

3.9 Lancer la lecture vidéo 26

3.9.1 Lecture avec le produit 26

4. Utilisation des systèmes avancés d'aide à la conduite (ADAS) 29

4.1 Système d'alerte de caméra de sécurité (module GPS externe ou clé électronique THINKWARE Connected en option requis) 30

4.2 Système d'avertisseur de sortie de voie (LDWS) 30

4.3 Système d'avertisseur de collision avant (FCWS) 31

4.4 Système d'avertisseur de collision avant en zone urbaine (uFCWS) 32

4.5 Avertisseur de départ du véhicule avant (FVDW) 32

5. Paramètres 33

5.1 Réglage de la caméra 33

5.1.1 Réglage de la luminosité de la caméra (luminosité caméra) 33

5.2 Réglage des fonctions d'enregistrement 33

5.2.1 Réglage de la sensibilité de détection des impacts pour l'enregistrement en continu (sensibilité cont.) 33

5.2.2 Réglage du mode de stationnement 34

5.2.3 Réglage de la fonction de vision nocturne 34

5.2.4 Réglage de la sensibilité de détection des impacts en mode de stationnement (sensibilité stationnement) 34

5.2.5 Réglage de la sensibilité de la détection du mouvement (sensibilité mouvement) 35

5.2.6 Réglage de la fonction de minuterie d'enregistrement (désactivation minuterie) 35

5.2.7 Réglage de la fonction de protection de la batterie (protection batterie) 35

5.2.8 Réglage de la limite de tension électrique de la batterie (tension de désactivation) 36

5.2.9 Réglage de la fonction de protection de la batterie en hiver (protection hiver) 36

5.3 Réglage des paramètres de sécurité routière (ADAS) 36

5.3.1 Réglage des alertes de caméra de sécurité 37

5.3.2 Réglage de l'alerte de zone de vitesse 37

5.3.3 Identification du type de véhicule 37

5.3.4 Réinitialisation du paramètre d'étalonnage ADAS (paramètres ADAS) 37

5.3.5 Réinitialisation de l'étalonnage ADAS 38
5.3.6 Réglage du système d'avertisseur de sortie de voie (LDWS) 38
5.3.7 Réglage de la vitesse de détection de changement de voie (vitesse LDWS) 38
5.3.8 Réglage de la sensibilité de détection des collisions avant (FCWS) 39
5.3.9 Réglage de la sensibilité de détection des collisions avant à basse vitesse (FCWS basse vitesse) 39
5.3.10 Réglage de l'avertisseur de départ du véhicule avant (FVDW) 39
5.3.11 Réglage du volume des fonctions ADAS 40
5.4 Configuration des paramètres du système 40
5.4.1 Réglage de la langue d'affichage 40
5.4.2 Réglage du volume du système 40
5.4.3 Réinitialisation de l'écran tactile (étalonner l'écran tactile) 41
5.4.4 Réglage de la luminosité de l'écran (luminosité écran) 41
5.4.5 Réglage de la désactivation automatique de l'écran 41
5.4.6 Réglage du voyant de sécurité 42
5.4.7 Réglage du fuseau horaire 42
5.4.8 Réglage de la date (Réglage date) 42
5.4.9 Réglage de l'heure (Réglage heure) 42
5.4.10 Réglage de l'heure d'été 43
5.4.11 Réglage des unités de vitesse de l'appareil 43
5.4.12 Réglage de la fonction d'inscription de la vitesse 43
5.4.13 Configuration de la clé électronique THINKWARE Connected 43
5.4.14 Partitionnement de la carte mémoire 44
5.4.15 Formatage de la carte mémoire 44
5.4.16 Configuration de la fonction d'écrasement vidéo 45
5.4.17 Réinitialisation des paramètres du système (Réinitialiser paramètres) 45

6. Consulter l'information sur le produit 46
6.1 Apprendre à connaître les fonctions du produit 46
6.2 Afficher l'information sur le produit 46
6.3 Consultation et configuration de la fonction GPS 46

7. Mise à jour du micrologiciel 47

8. Utilisation de la visionneuse pour ordinateur 48
8.1 Exigences système 48
8.2 Visionneuse pour ordinateur Windows 48
8.2.1 Installation de la visionneuse pour ordinateur (Windows) 48
8.2.2 Disposition de l'écran de la visionneuse pour ordinateur (Windows) 49
8.2.3 Regarder des vidéos enregistrées avec la visionneuse pour ordinateur (Windows) 50
8.2.4 Aperçu du menu des commandes vidéo (Windows) 51
8.3 Visionneuse pour ordinateur Mac 52
8.3.1 Installation de la visionneuse pour ordinateur (Mac) 52
8.3.2 Disposition de l'écran de la visionneuse pour ordinateur (Mac) 53
8.3.3 Regarder des vidéos enregistrées avec la visionneuse pour ordinateur (Mac) 54
8.3.4 Aperçu du menu des commandes vidéo (Mac) 55

9. Dépannage 56

10. Caractéristiques techniques 57

Consignes de sécurité

Veuillez lire les consignes de sécurité ci-dessous pour utiliser le produit correctement.

Symboles de sécurité utilisés dans le guide

« Avertissement » : Indique un danger potentiel qui, s'il n'est pas évité, pourrait causer des blessures ou la mort.

« Mise en garde » : Indique un danger potentiel qui, s'il n'est pas évité, pourrait causer des blessures légères ou des dommages matériels.

« Remarque » : Indique la présence d'information utile pour une utilisation optimale des fonctions du produit.

Consignes de sécurité pour l'utilisation

- **Ne pas actionner l'appareil pendant que vous conduisez un véhicule.** La distraction pendant la conduite peut causer des accidents occasionnant des blessures ou la mort.
- **Installer le produit à un endroit où il n'obstrue pas la vision du conducteur.** L'obstruction du champ de vision du conducteur peut causer des accidents occasionnant des blessures ou la mort.

- **Ne pas utiliser des câbles ou fils électriques endommagés.** Ceci pourrait causer un incendie ou une électrocution.
- **Débrancher le câble d'alimentation si le produit ne sera pas utilisé pendant une longue période.** Le défaut de suivre cette consigne pourrait causer un incendie électrique ou la décharge de la batterie.
- **Tenir le produit à distance des enfants et des animaux.** Si l'appareil venait à se briser, des blessures ou la mort pourraient survenir.
- **Ne pas exposer le produit à la lumière directe du soleil ou à une lumière forte.** L'objectif et les circuits de l'appareil pourraient cesser de fonctionner.
- **Éviter l'excès d'humidité et empêcher l'eau d'entrer dans l'appareil.** Les composantes électroniques du produit pourraient cesser de fonctionner si elles sont exposées à l'humidité ou à l'eau.
- **Ne pas démonter le produit ni le soumettre à des chocs.** Ceci pourrait endommager le produit. Le démontage non autorisé du produit annule la garantie du produit.
- **Ne pas appliquer de force excessive en appuyant sur les boutons.** Ceci pourrait endommager les boutons du produit.
- **Vérifier que vous insérez la carte mémoire correctement avant de l'insérer dans le produit.** Le logement de la carte mémoire ou la carte mémoire elle-même pourrait subir des dommages si elle est mal insérée.
- **Lors du raccordement du câble d'alimentation au produit, s'assurer que le branchement est solide entre la fiche de câble et le connecteur du câble d'alimentation de l'appareil.** Si le branchement n'est pas solide, le câble d'alimentation pourrait se détacher en raison de la vibration du véhicule. L'enregistrement vidéo n'est pas disponible si le câble d'alimentation est débranché.

1. Aperçu du produit

1.1 Articles inclus

Assurez-vous que tous les articles indiqués sont inclus dans l'emballage.

1.1.1 Articles standard

Caméra avant (appareil principal)

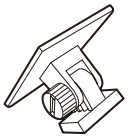

Support

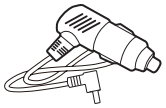

Chargeur pour véhicule

Soutien adhésif pour câble

Carte mémoire MicroSD avec adaptateur (produit consommable)

Guide de démarrage rapide et garantie / Information CS / Guide de l'utilisateur (sur la carte MicroSD)

Les articles standard sont sujets à changement sans préavis.

1.1.2 Accessoires (vendus séparément)

Câble de raccordement

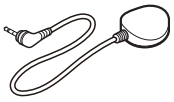

Récepteur GPS externe

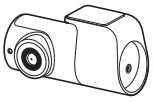

Caméra arrière

Clé électronique THINKWARE Connected (TWB-U400)

- La réception GPS peut être affectée par des interférences provenant du pare-brise du véhicule, particulièrement s'il comporte un revêtement de protection contre les UV ou un dégivreur intégré. Il est recommandé d'utiliser un récepteur GPS externe si le signal GPS est faible ou absent.
- Pour raccorder le récepteur GPS externe au port GPS de la caméra avant, retirez délicatement le capuchon du port GPS de la caméra avant avec une pince ou un petit tournevis à tête plate.
- La clé électronique THINKWARE Connected utilise la technologie NB-IoT et inclut la fonctionnalité GPS. C'est une technologie Internet de liaison sans fil à faible consommation d'énergie (LPWA) utilisant la fréquence LTE (Long Term Evolution) qui est utilisée pour la localisation, le captage et la lecture de donnés intermittents à faible débit.

1.2 Légende des pièces

1.2.1 Caméra avant (appareil principal) – vue avant

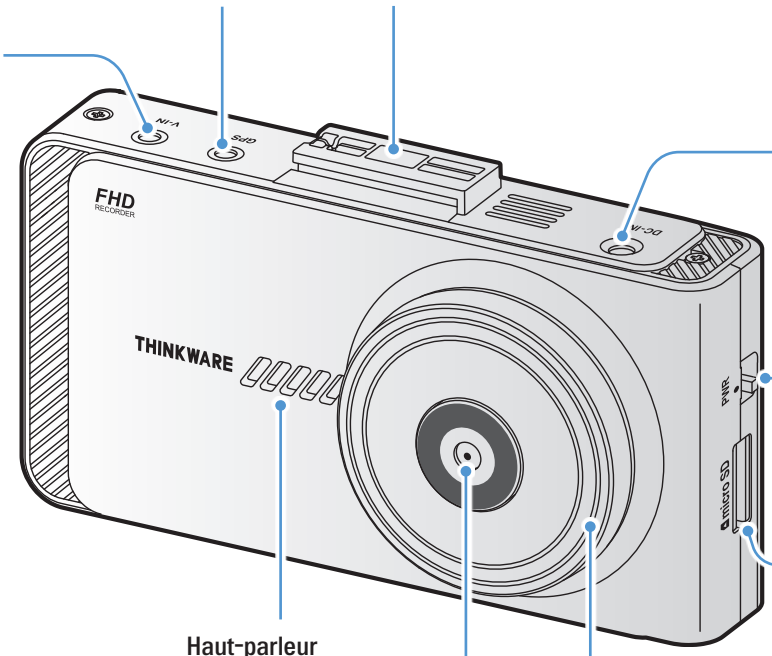

Connecteur GPS
Permet de brancher le module GPS externe (en option) ou la clé électronique THINKWARE Connected (en option) pour des options supplémentaires.

Connecteur du support de fixation
Permet de raccorder le support de fixation.

Prise d'entrée V-IN
Permet de raccorder la caméra arrière.

Connecteur d'alimentation DC-IN
Permet de brancher le câble d'alimentation.

Commutateur d'alimentation
Permet d'allumer et d'éteindre le produit.

Logement de la carte mémoire
Permet d'insérer une carte mémoire pour enregistrer les vidéos filmées.

Haut-parleur
Émet le son du guidage vocal et de la sonnette pour indiquer l'état du produit.

Voyant de sécurité
Indique que l'enregistrement vidéo est en cours.

Objectif de la caméra avant
Enregistre la vue avant.

1.2.2 Caméra avant (appareil principal) – vue arrière

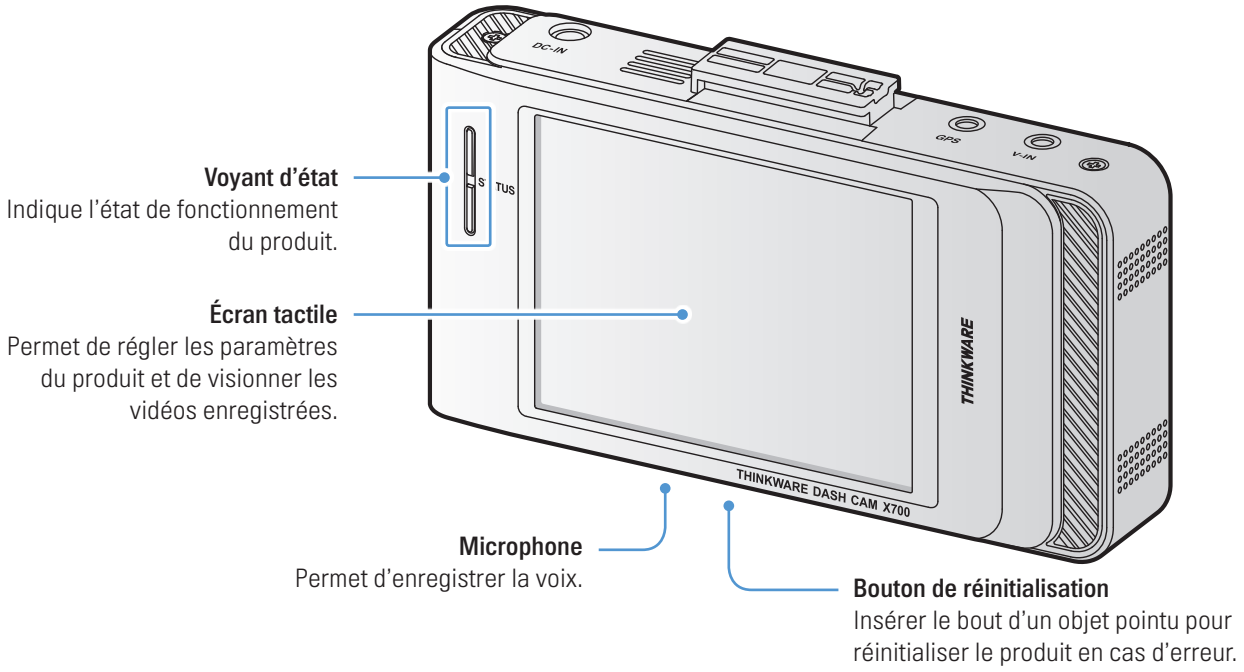

Touchez délicatement l'écran pour entrer des données sur l'écran tactile. L'écran pourrait être endommagé si vous appliquez une force excessive sur l'écran ou si vous touchez l'écran avec un objet pointu.

1.2.3 Caméra arrière (en option)

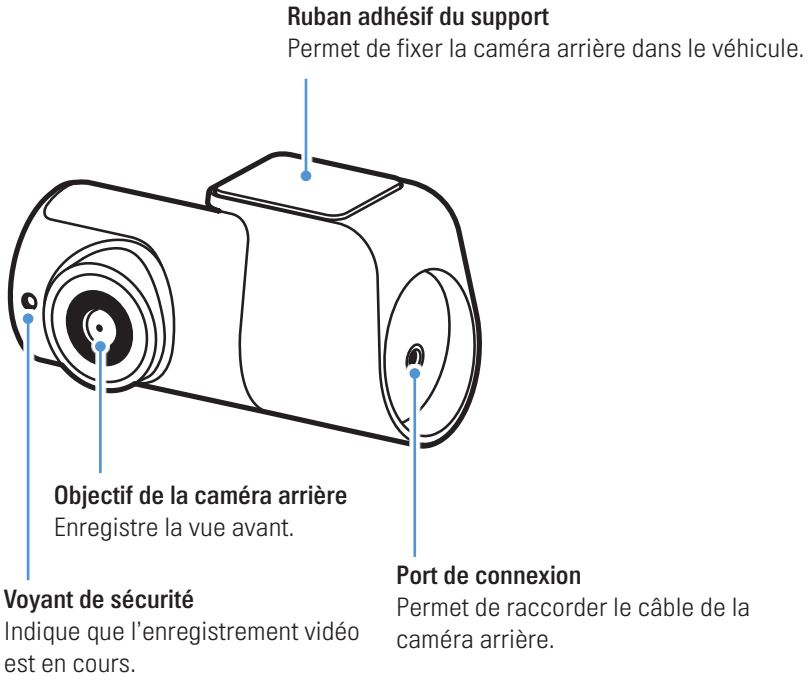

1.3 Retrait et insertion de la carte mémoire

Les cartes mémoire sont installées dans le produit en usine. Suivez les instructions pour retirer la carte mémoire de l'appareil ou pour insérer la carte mémoire dans l'appareil.

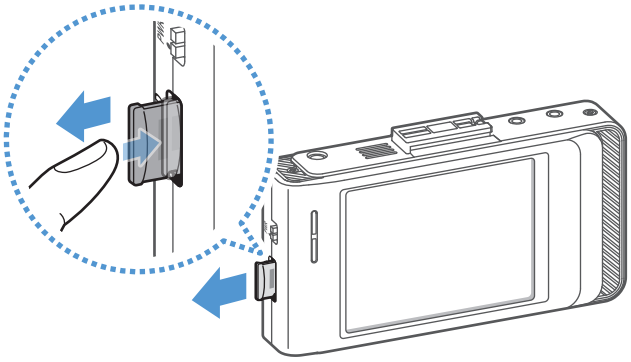

Retrait de la carte mémoire

Assurez-vous que le produit est éteint, puis appuyez délicatement sur le dessous de la carte mémoire avec l'ongle. La partie inférieure de la carte mémoire sera exposée.

Retirez-la de l'appareil.

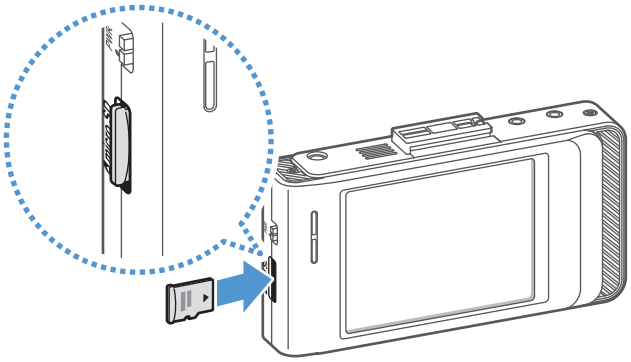

Insertion de la carte mémoire

Insérez la carte mémoire dans le logement de carte mémoire, en prenant soin de la placer dans le bon sens, puis appuyez sur la carte mémoire pour la faire entrer dans le logement jusqu'à ce que vous entendiez un déclic.

Avant d'insérer la carte mémoire, assurez-vous que les contacts métalliques de la carte mémoire sont tournés vers l'objectif de l'appareil.

- Assurez-vous que l'appareil est éteint avant de retirer la carte mémoire. Les fichiers vidéo enregistrés pourraient être endommagés ou effacés si vous retirez la carte mémoire pendant que le produit est allumé.
- Assurez-vous que la carte mémoire est dans le bon sens avant de l'insérer dans l'appareil. Le logement de la carte mémoire ou la carte mémoire elle-même pourrait subir des dommages si elle est mal insérée.
- Utilisez seulement des cartes mémoire d'origine de THINKWARE. THINKWARE ne garantit pas la compatibilité ni le fonctionnement de cartes mémoire de tiers.

Pour éviter la perte des fichiers vidéo enregistrés, faites une sauvegarde périodique des fichiers vidéo sur un autre dispositif de stockage.

2. Installation du produit

2.1 Installation de la caméra avant (appareil principal)

Suivez les instructions pour installer le produit correctement.

2.1.1 Choix de l'emplacement d'installation

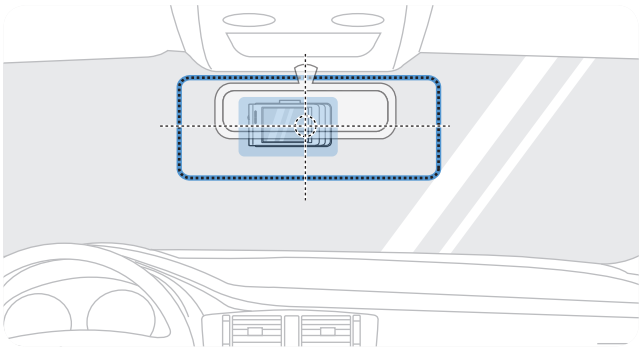

Choisissez un emplacement d'installation qui permet d'enregistrer toute la vue avant du véhicule, sans obstruer le champ de vision du conducteur. Assurez-vous que l'objectif de la caméra avant est placé au centre du pare-brise.

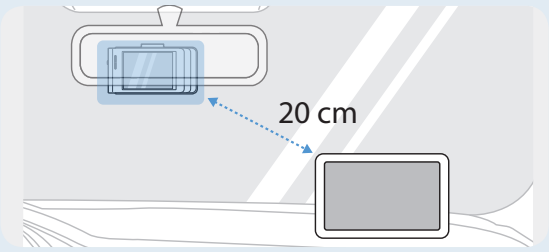

Si un appareil de navigation GPS est installé sur le tableau de bord, la réception du signal GPS pourrait être affectée selon l'emplacement d'installation de la caméra de tableau de bord. Modifiez l'emplacement d'installation de l'appareil de navigation GPS afin que les deux appareils soient placés à une distance d'au moins 20 centimètres (8 pouces).

2.1.2 Fixation du produit

Suivez les instructions pour fixer l'appareil à l'emplacement d'installation.

1

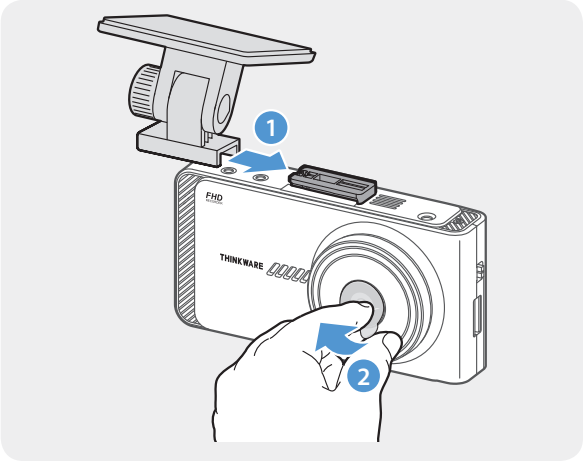

Alignez le support de fixation avec le rail du support sur l'appareil, puis faites-le glisser jusqu'à ce que vous entendiez un déclic (1). Ensuite, retirez avec précaution le film protecteur de l'objectif (2).

2 Après avoir choisi l'emplacement d'installation, essuyez l'emplacement d'installation sur le pare-brise avec un linge sec.

3

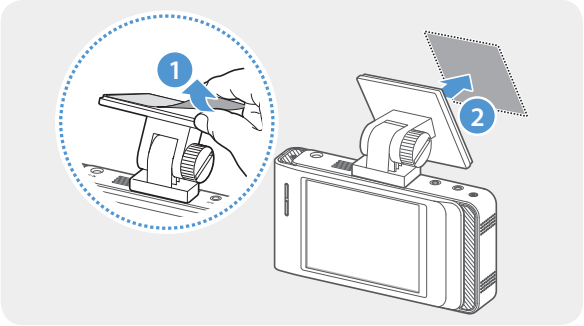

Retirez le film du ruban adhésif sur le support, puis appuyez l'adhésif sur la surface de l'emplacement d'installation.

4

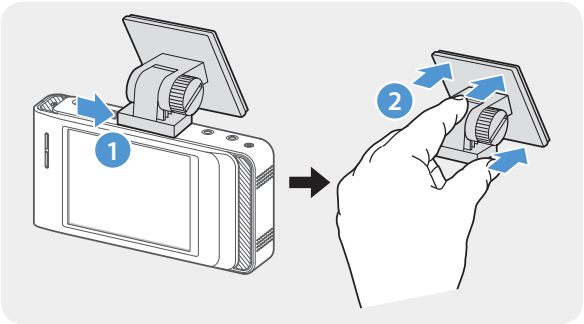

Retirez l'appareil du support et appuyez le support sur le pare-brise pour vous assurer que le support est fixé solidement.

5

Alignez l'appareil avec le support, puis faites-le glisser en position de fixation jusqu'à ce que vous entendiez un déclic.

- Si l'appareil n'est pas fixé solidement au support, il pourrait tomber et subir des dommages pendant le fonctionnement du véhicule.
- Si vous devez retirer le support du pare-brise pour changer l'emplacement d'installation, veillez à ne pas endommager le film protecteur du pare-brise.

6

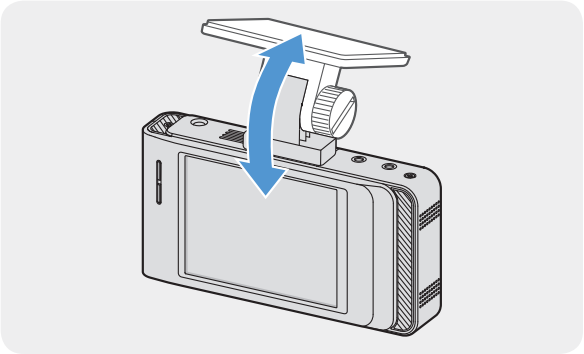

Réglez l'angle vertical de la caméra, puis fixez-la temporairement en tournant légèrement la vis de fixation.

L'angle de la caméra devra être réglé de nouveau quand l'installation sera terminée. Ne vissez pas complètement la vis de fixation à cette étape.

2.1.3 Branchement du câble d'alimentation

Éteignez le moteur du véhicule et ses accessoires électriques, puis branchez le chargeur pour véhicule.

Le câble de raccordement (en option) doit être installé professionnellement dans le véhicule par un mécanicien formé.

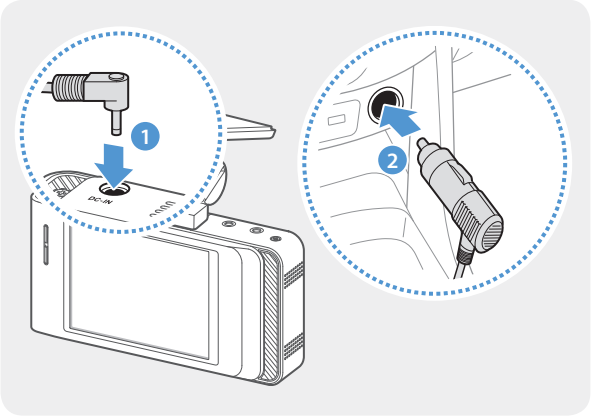

Branchez le câble d'alimentation pour allume-cigare au connecteur d'alimentation DC-IN de l'appareil, puis insérez la fiche pour allume-cigare dans la prise d'alimentation du véhicule.

L'emplacement et les caractéristiques techniques de la prise d'alimentation peuvent varier selon la marque et le modèle du véhicule.

- Utilisez le câble d'alimentation pour allume-cigare d'origine de THINKWARE (en option). L'utilisation d'un câble d'un autre fabriquant pourrait entraîner des dommages à l'appareil ou la différence de tension électrique pourrait causer un incendie ou une électrocution.
- Ne pas modifier ni couper le câble d'alimentation vous-même. Ceci pourrait endommager le produit ou le véhicule.
- Pour une conduite en toute sécurité, placez les câbles afin de ne pas obstruer le champ de vision du conducteur ou nuire à la conduite du véhicule.

2.2 Installation de la caméra arrière (en option)

Reportez-vous aux instructions suivantes pour installer la caméra arrière correctement.

2.2.1 Choix de l'emplacement d'installation

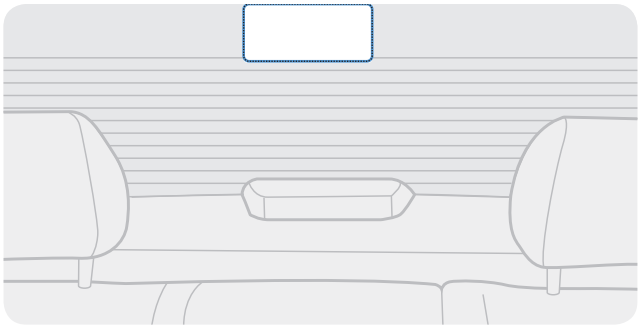

Choisissez un emplacement d'installation sur la lunette arrière qui n'est pas dans la grille du dégivreur et qui permet à la caméra d'enregistrer toute la vue arrière du véhicule.

- Sur les véhicules dont la lunette arrière est protégée par un pare-soleil, choisissez un emplacement où le pare-soleil ne nuire pas à l'utilisation de la caméra.
- L'adhésif de la caméra arrière ne doit pas entrer en contact avec la grille du dégivreur.

2.2.2 Fixation de la caméra arrière

Reportez-vous aux instructions suivantes pour fixer l'appareil à l'emplacement d'installation.

1 Après avoir choisi l'emplacement d'installation, essuyez la surface d'installation sur le pare-brise avec un linge sec.

Inspectez l'emplacement d'installation avant de fixer la caméra arrière sur la lunette arrière. Après avoir fixé la caméra arrière sur la lunette arrière, il est difficile de retirer la caméra ou de changer l'emplacement d'installation en raison de la force de l'adhésif.

2

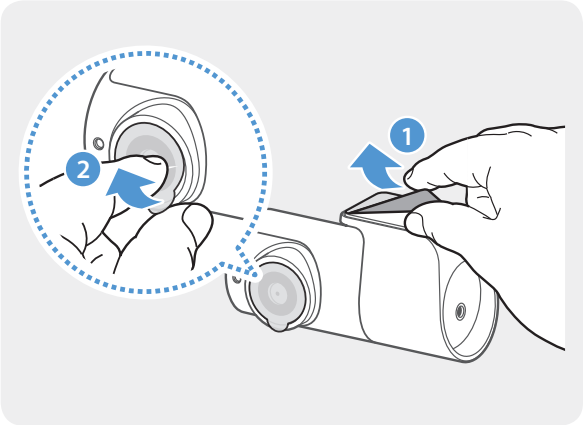

Retirez le film du ruban adhésif sur le support de fixation et le film de protection de l'objectif de la caméra.

3

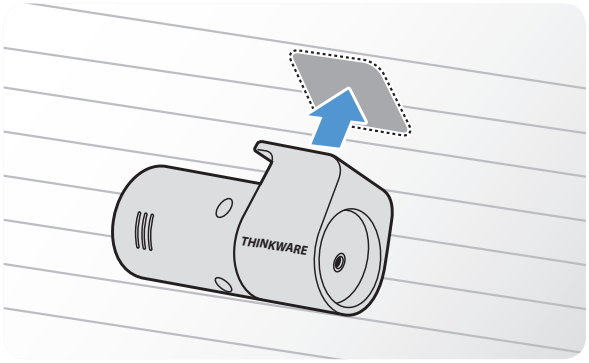

Placez l'appareil en tournant le logo THINKWARE vers l'intérieur de l'habitacle, puis appuyez fermement l'adhésif sur la surface pour fixer la caméra.

Si l'appareil est fixé à l'envers, la vue arrière sera enregistrée à l'envers.

4

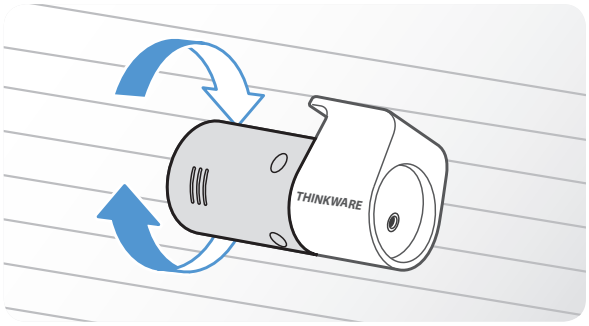

Réglez l'angle vertical de la caméra.

2.2.3 Raccordement du câble de la caméra arrière

Éteignez le produit, puis branchez le câble de la caméra arrière à la caméra avant (appareil principal).

1

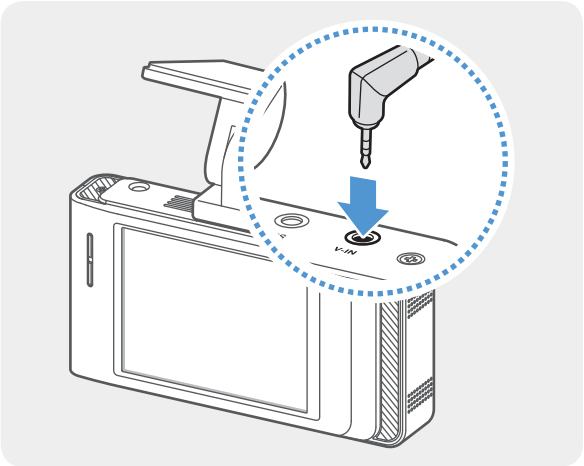

Branchez une extrémité du câble de la caméra arrière au connecteur V-IN de la caméra avant.

2

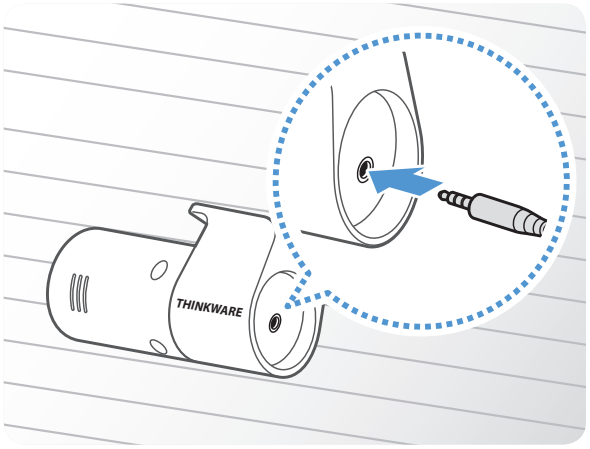

Branchez l'autre extrémité du câble de la caméra arrière au connecteur de câble de la caméra arrière.

Pour une conduite en toute sécurité, placez les câbles afin de ne pas obstruer le champ de vision du conducteur ou nuire à la conduite du véhicule.

3 Placez le démarreur en position ACC ou démarrez le moteur pour vous assurer que le produit s'allume. Une fois que le produit est allumé, le voyant d'état et le guide vocal s'allument.

Le produit s'allume quand le démarreur est en position ACC (accessoires) ou quand le moteur démarre.

4 Vérifiez l'angle de la caméra sur l'écran à cristaux liquides et réglez son angle au besoin.

2.3 Installation du module GPS externe (en option)

Pour activer les fonctions ADAS ou enregistrer les données de conduite (vitesse et emplacement), suivez les instructions d'installation du module GPS externe sur la partie supérieure du pare-brise. Installez le module GPS externe près du produit, en tenant compte de la longueur du câble du module.

1

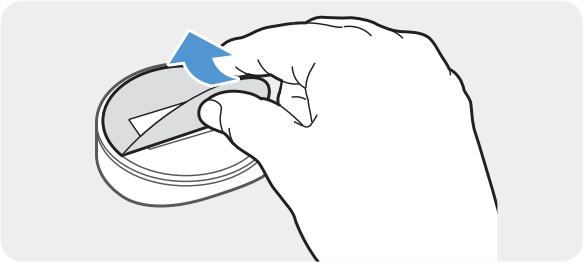

Retirez le film de l'arrière du module GPS externe.

2

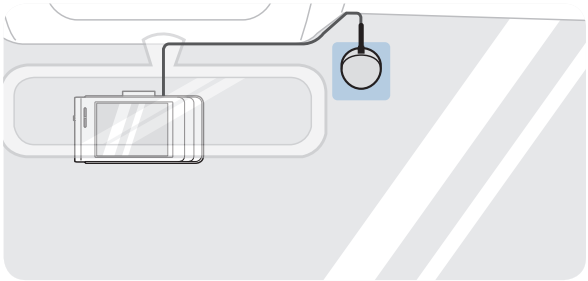

Placez la surface adhésive du module GPS externe dans le haut du pare-brise, puis appuyez fermement sur l'adhésif pour le fixer.

Avant l'installation, assurez-vous que la longueur du câble du module GPS externe est suffisante et vérifiez l'acheminement du câble.

3

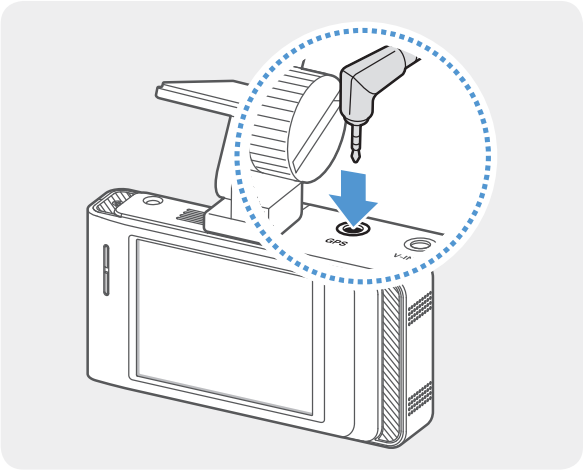

Raccordez le module GPS externe au connecteur GPS du produit.

Vérifiez l'emplacement du connecteur GPS de nouveau avant de raccorder le module. Si vous branchez le module GPS externe au port d'alimentation DC-IN du produit, les broches à l'intérieur du connecteur pourraient être endommagées.

4 Placez le démarreur en position ACC ou démarrez le moteur pour vérifier que le produit s'allume. Une fois que le produit est allumé, le voyant d'état et le guide vocal s'allument.

Le produit s'allume quand le démarreur est en position ACC (accessoires) ou quand le moteur démarre.

2.4 Installation de la clé électronique THINKWARE Connected (en option)

Reportez-vous aux instructions suivantes pour installer correctement la clé électronique THINKWARE Connected. Installez la clé électronique THINKWARE Connected près du produit, en tenant compte de la longueur du câble de la clé électronique.

- La clé électronique THINKWARE Connected est vendue séparément et la fonction et les services pris en charge peuvent varier selon son type et votre forfait.
- Pour utiliser le service THINKWARE Connected, téléchargez et installez l'application THINKWARE Connected à partir du App Store d'Apple ou du Google Play Store puis inscrivez-vous et connectez-vous avec votre compte THINKWARE Connected. À l'écran de la caméra de tableau de bord, accédez à **Paramètres système** et réglez **CONNECTED** à **ACTIVÉ**, puis saisissez le numéro de téléphone de la carte USIM dans **Enregistrement de l'appareil** dans l'application THINKWARE Connected.
- Pour plus d'information au sujet de l'utilisation du service de clé électronique THINKWARE Connected, reportez-vous au guide de démarrage rapide fourni avec la clé électronique THINKWARE Connected.

1

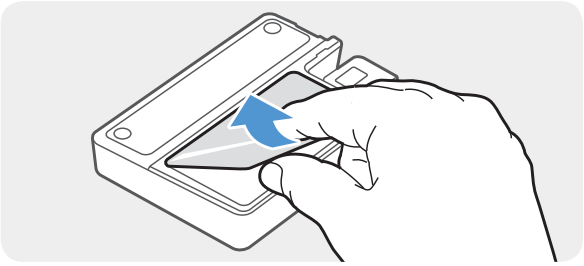

Retirez le film de l'arrière de la clé électronique THINKWARE Connected.

2

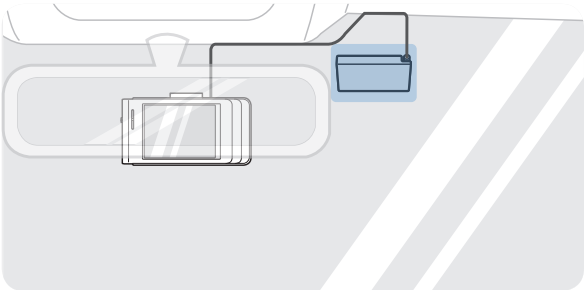

Placez la surface adhésive de la clé électronique THINKWARE Connected dans le haut du pare-brise, puis appuyez fermement sur l'adhésif pour le fixer.

Avant l'installation, assurez-vous que la longueur du câble de la clé électronique THINKWARE Connected est suffisante et vérifiez l'acheminement du câble.

3

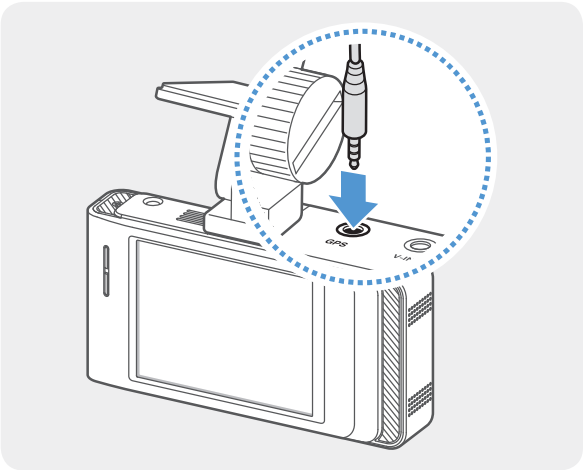

Raccordez la clé électronique THINKWARE Connected au connecteur GPS du produit.

Vérifiez l'emplacement du connecteur GPS de nouveau avant de raccorder la clé électronique. Si vous branchez la clé électronique THINKWARE Connected au port d'alimentation DC-IN du produit, les broches à l'intérieur du connecteur pourraient être endommagées.

4 Placez le démarreur en position ACC ou démarrez le moteur pour vérifier que le produit s'allume. Une fois que le produit est allumé, le voyant d'état et le guide vocal s'allument.

3. Utilisation des fonctions d’enregistrement

3.1 Allumer ou éteindre le produit

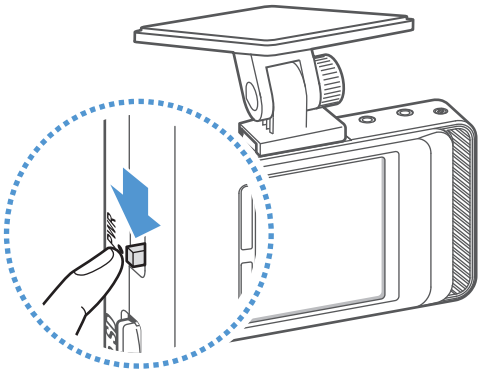

Le produit s’allume automatiquement et l’enregistrement en continu démarre quand le démarreur est en position ACC ou quand le moteur démarre.

Pour éteindre le produit, basculez le commutateur d’alimentation vers le haut.

Pour allumer le produit de nouveau, basculez le commutateur d’alimentation vers le bas.

Attendez que le produit ait terminé de s’activer après l’avoir allumé, puis commencez à conduire. L’enregistrement vidéo commence seulement à partir du moment où le produit est entièrement en fonction (activé).

Enregistrement en continu et enregistrement en mode de stationnement

L’enregistrement en continu et l’enregistrement en mode de stationnement sont les modes de fonctionnement de base du produit.

L’enregistrement en continu débute quand vous commencez à conduire. Pendant la conduite, les vidéos sont enregistrées en continu, en segments de 1 minute.

Quand vous cessez de conduire et que vous éteignez le moteur, l’enregistrement passe en mode de stationnement. En mode de stationnement, le produit détecte les impacts au véhicule et les mouvements à proximité et enregistre les événements sur la carte SD.

Le mode de stationnement fonctionne seulement quand le câble de raccordement est correctement branché.

3.2 Allumer ou éteindre l'écran à cristaux liquides

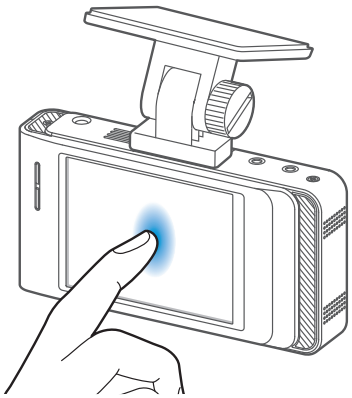

Ce produit vous permet de visionner les vidéos enregistrées en temps réel sur l'écran à cristaux liquides avec la fonction de visionnement en direct.

Pour allumer l'écran de nouveau, touchez délicatement l'écran.

Vous pouvez régler la durée après laquelle l'écran à cristaux liquides s'éteint automatiquement. Appuyez sur le bouton Accueil ( ) à partir de l'écran de visionnement en direct > **Paramètres** > **Paramètres du système**, puis appuyez sur le bouton à côté de **Extinction auto écran**.

Option Désactivation automatique de l'écran	Description du fonctionnement
30 s (valeur par défaut)	L'écran à cristaux liquides s'éteint automatiquement si vous n'actionnez pas le produit pendant 30 secondes.
10 min	L'écran à cristaux liquides s'éteint automatiquement si vous n'actionnez pas le produit pendant 10 minutes.
DÉSACTIVÉ	L'écran à cristaux liquides reste toujours allumé. (Dans ce mode, vous pouvez allumer ou éteindre l'écran à cristaux liquides en appuyant brièvement sur le bouton d'alimentation.)

3.3 Emplacement de stockage des fichiers

Les fichiers vidéo sont enregistrés dans le dossier suivant, en fonction du mode d'enregistrement. Les noms des dossiers affichés à l'écran correspondent à ceux créés sur la carte mémoire.

À l'écran	Continu	Incident en continu	Enregistrement manuel	Détection du mouvement	Incident en stationnement	Vidéos enregistrées
Sur la carte mémoire	cont_rec	evt_rec	manual_rec	motion_ timelapse_rec	parking_rec	saved_videos

Visionnez les vidéos seulement sur le produit ou sur un ordinateur. Si vous tentez de visionner des vidéos en insérant la carte mémoire dans un autre dispositif, comme un téléphone intelligent ou une tablette, les fichiers vidéo pourraient être effacés.

Le nom du fichier est composé de la date et de l'heure de début de la vidéo et de l'option d'enregistrement.

YYYY_MM_DD HH_MM_SS

REC_2019_07_01_10_25_30_F.MP4

REC_2019_07_01_10_25_30_R.MP4

Conditions d'enregistrement
- F : Caméra avant
- R : Caméra arrière

3.4 Utilisation de la fonction d'enregistrement en continu

Branchez le câble d'alimentation au connecteur d'alimentation DC-IN de l'appareil, puis placez le démarreur du véhicule à la position ACC ou démarrez le moteur. Le voyant d'état et le guide vocal s'allument et l'enregistrement en continu commence.

Pendant l'enregistrement en continu, le produit fonctionne comme suit.

Mode	Description du fonctionnement	Voyant d'état (STATUS)
Enregistrement en continu	Pendant la conduite, les vidéos sont enregistrées en segments de 1 minute, puis stockées dans le dossier **cont_rec**.	(voyant allumé)
Enregistrement d'incident en continu*	Quand un impact au véhicule est détecté, une vidéo de 20 secondes est enregistrée, à partir de 10 secondes avant la détection et jusqu'à 10 secondes après la détection, puis la vidéo est enregistrée dans le dossier **evt_rec**.	(clignotement)

* Quand un impact au véhicule est détecté pendant l'enregistrement en continu, le début de l'enregistrement d'incident en continu est annoncé par un double bip.

- Attendez que le produit ait terminé de s'activer après l'avoir allumé, puis commencez à conduire. L'enregistrement vidéo commence seulement à partir du moment où le produit est entièrement en fonction (activé).
- Quand l'enregistrement d'incident en continu commence, un double bip se fait entendre en tant que notification. Cette fonction vous permet de gagner du temps quand vous vérifiez les voyants d'état afin de connaître l'état de fonctionnement du produit.
- Pour utiliser tous les modes d'enregistrement, vous devez insérer une carte mémoire dans l'appareil.
- Vous pouvez enregistrer des vidéos claires et à haute résolution pendant le stationnement de nuit en activant la fonction Super vision nocturne.

3.5 Enregistrement manuel

Vous pouvez enregistrer une scène que vous voulez filmer pendant la conduite et l'enregistrer en tant que fichier séparé. Les vidéos enregistrées manuellement sont stockées dans le dossier **manual_rec** pour éviter les pertes de données résultant d'un manque d'espace de stockage.

Pour démarrer l'enregistrement manuel, appuyez sur le bouton d'enregistrement manuel ( ) sur l'écran de visionnement en direct. Ensuite, l'enregistrement manuel commence avec le guide vocal. Pendant l'enregistrement manuel, le produit fonctionne comme suit.

Mode	Description du fonctionnement	Voyant d'état (STATUS)
Enregistrement manuel	Quand vous appuyez sur le bouton d'enregistrement manuel ( ), une vidéo de 1 minute est enregistrée, à partir de 10 secondes avant la pression sur le bouton et jusqu'à 50 secondes après la pression sur le bouton, puis la vidéo est enregistrée dans le dossier **manual_rec**.	(clignotement)

Pour visionner une vidéo enregistrée manuellement, appuyez sur le bouton Accueil ( ) à partir de l'écran de visionnement en direct > **Liste des fichiers** > **Enregistrement manuel**, puis sélectionnez la vidéo à visionner.

3.6 Utilisation du mode de stationnement

Quand le produit est branché au véhicule avec le câble de raccordement (en option), le mode de fonctionnement passe au mode de stationnement avec guide vocal quand le moteur et le démarreur sont éteints.

- Le mode de stationnement fonctionne seulement quand le câble de raccordement est raccordé. Le câble de raccordement (en option) doit être installé professionnellement dans le véhicule par un mécanicien formé.
- Pour utiliser tous les modes d'enregistrement, vous devez insérer une carte mémoire dans l'appareil.
- Selon l'état de charge de la batterie du véhicule, la durée du mode de stationnement peut varier. Avant d'utiliser le mode de stationnement pendant une longue période, vérifiez le niveau de charge de la batterie pour éviter qu'elle ne se décharge.
- Vous pouvez enregistrer des vidéos claires et à haute résolution pendant le stationnement de nuit lorsque vous utilisez la fonction Ultra vision nocturne.

Si vous ne souhaitez pas utiliser le mode de stationnement ou que vous voulez changer les paramètres de mode, appuyez sur le bouton d'accueil ( ) à partir de l'écran de visionnement en direct > **Paramètres** > **Paramètres d'enregistrement**.

Reportez-vous au tableau suivant pour régler les options du **Mode Stationnement**.

Option		Description du fonctionnement	Voyant d'état (STATUS)
Détection du mouvement	Aucun mouvement ni impact détecté	Surveille les mouvements à proximité et les impacts au véhicule. Une vidéo est enregistrée seulement si un mouvement ou un impact est détecté.	(sans clignotement)
	Mouvement détecté	Quand un mouvement est détecté pendant que le véhicule est stationné, une vidéo de 20 secondes est enregistrée, à partir de 10 secondes avant la détection et jusqu'à 10 secondes après la détection, puis la vidéo est enregistrée dans le dossier **motion_timelapse_rec**.	(clignotement)
	Impact détecté	Quand un impact est détecté pendant que le véhicule est stationné, une vidéo de 20 secondes est enregistrée, à partir de 10 secondes avant la détection et jusqu'à 10 secondes après la détection, puis la vidéo est enregistrée dans le dossier **parking_rec**.	(clignotement)
Image par image	Aucun impact détecté	Une vidéo est enregistrée à un taux de 2 images/s pendant 10 minutes, comprimée en un fichier de 2 minutes, puis enregistrée dans le dossier **motion_timelapse_rec**. Comme le fichier vidéo enregistré avec cette option est de faible taille, elle permet d'enregistrer une vidéo de longue durée.	(sans clignotement)
	Impact détecté	Quand un impact est détecté pendant que le véhicule est stationné, une vidéo de 100 secondes est enregistrée à un taux de 2 images/s, à partir de 50 secondes avant la détection et jusqu'à 50 secondes après la détection, puis la vidéo est enregistrée dans le dossier **parking_rec** après avoir été comprimée en un fichier de 20 secondes. (La sonnette se fait entendre.)	(clignotement)
DÉSACTIVÉ		Le produit est désactivé quand les accessoires électriques et le moteur du véhicule sont éteints.	Désactivé

Vous ne pouvez pas utiliser les fonctions Détection du mouvement et Image par image simultanément.

Si vous modifiez les paramètres du mode de stationnement, les vidéos enregistrées avec les paramètres précédents seront effacées. Pour éviter la perte de données, effectuez une sauvegarde de toutes les vidéo du mode de stationnement avant de modifier les paramètres du mode de stationnement.

3.7 Utilisation de la fonction Super vision nocturne

La fonction Super vision nocturne vous permet d'enregistrer des vidéos beaucoup plus claires que si vous n'utilisiez pas la fonction. Cette fonction est permise par le traitement du signal d'image (ISP) en temps réel pour améliorer la clarté des vidéos enregistrées pendant le stationnement de nuit.

〈Quand la fonction Super vision nocturne est désactivée〉

〈Quand la fonction Super vision nocturne est activée〉

1 Pour activer cette fonction, à partir de l'écran de visionnement en direct, appuyez sur le bouton Accueil ( ) > **Paramètres** > **Paramètres d'enregistrement**, puis appuyez sur le bouton Réglage à côté de **Super vision de nuit**.

2 Réglez le commutateur à **ACTIVÉ** ou **DÉSACT.** pour activer ou désactiver cette fonction. Le nouveau réglage du paramètre s'applique au système dès que le changement est fait.

3.8 À propos de la disposition de l'écran

Vous trouverez ci-dessous des descriptions de la disposition de l'écran de visionnement en direct et de l'écran d'accueil.

3.8.1 Écran de visionnement en direct

Sur l'écran de visionnement en direct, vous pouvez visionner la vidéo en cours d'enregistrement et actionner le produit en appuyant sur l'écran à cristaux liquides. Quand vous allumez les accessoires électriques et que vous démarrez le moteur, l'écran de visionnement en direct s'affiche.

Si le paramètre **Désactivation automatique de l'ACL** est réglé à **DÉSACTIVÉ**, l'écran reste allumé et la consommation d'énergie du produit augmente.

Affiche l'état d'enregistrement actuel.

Aller à l'écran d'accueil.

Affiche la vidéo en cours d'enregistrement par la caméra arrière (en option).

Activer ou désactiver le guide vocal.

Affiche la vidéo en cours d'enregistrement par la caméra avant. Appuyez sur l'écran pour afficher ou masquer les boutons du menu.

Activer ou désactiver la fonction d'enregistrement vocal.

Démarrer l'enregistrement manuel.

Affiche la vitesse de conduite actuelle quand un récepteur GPS externe (en option) est installé.

Affiche la date et l'heure actuelles.

Affiche le tension actuelle de la batterie du véhicule.

Affiche l'icône de connexion THINKWARE Connected quand une clé électronique THINKWARE Connected (en option) est installée.

Affiche l'icône GPS quand un récepteur GPS externe (en option) est installé.

Pour ouvrir la fenêtre de réinitialisation de la précision tactile, touchez 10 fois de suite l'écran d'affichage en direct. Réinitialisez la précision de l'écran tactile dans la fenêtre de réinitialisation de la précision tactile. Pour plus de renseignements, consultez « 5.4.3 Réinitialisation de l'écran tactile (étalonner l'écran tactile) ».

Attendez que le produit ait terminé de s'activer après l'avoir allumé, puis commencez à conduire. L'enregistrement vidéo commence seulement à partir du moment où le produit est entièrement en fonction (activé).

3.8.2 Écran d'accueil

Pour aller à l'écran d'accueil, appuyez sur le bouton d'accueil ( ) à partir de l'écran de visionnement en direct.

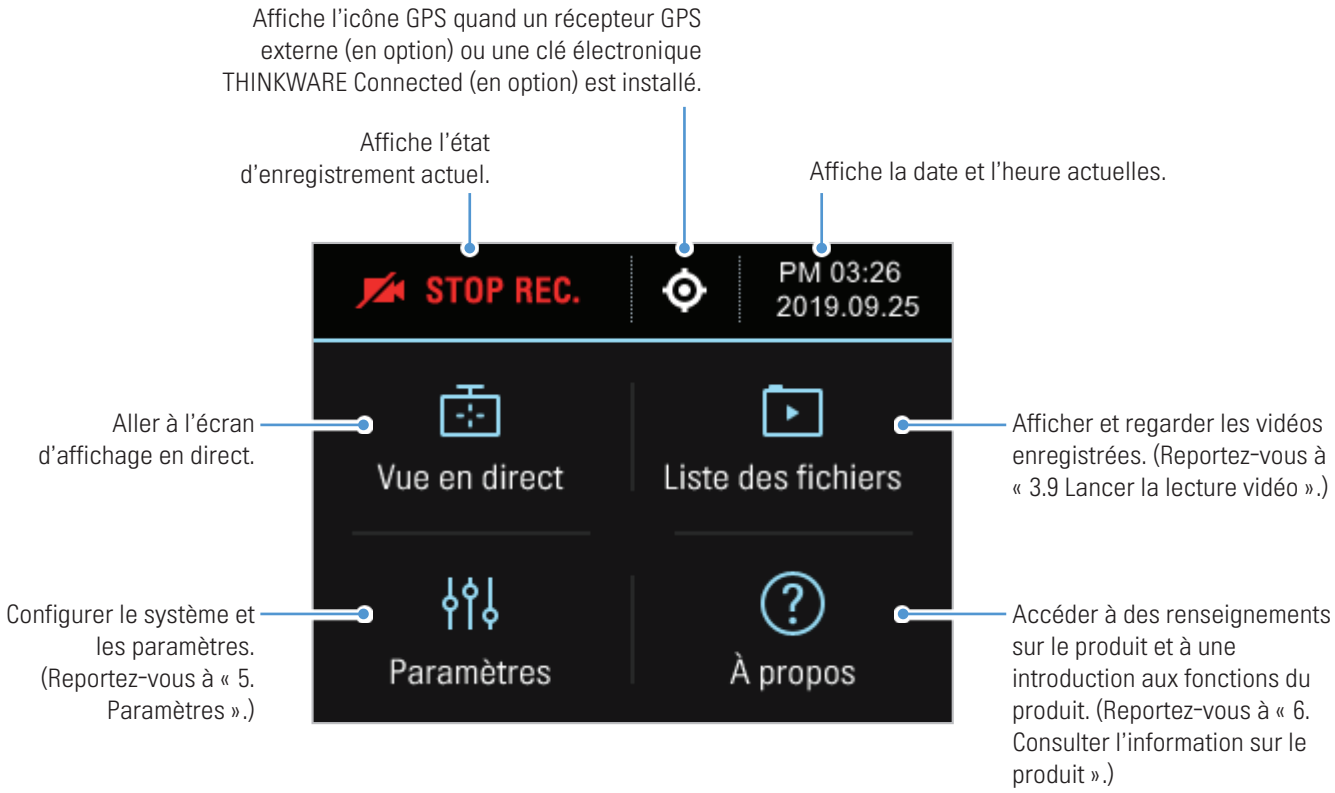

- Stationnez le véhicule dans un endroit sûr avant d'actionner le produit.
- Pendant que vous actionnez l'écran d'accueil, le produit cesse l'enregistrement.
- Visionnez les vidéos seulement avec le produit ou un ordinateur. Si vous tentez de visionner des vidéos en insérant la carte mémoire dans un autre dispositif, comme un téléphone intelligent ou une tablette, les fichiers vidéo pourraient être effacés.

3.9 Lancer la lecture vidéo

Vous pouvez regarder les vidéos avec le produit ou à partir de votre ordinateur. Suivez les instructions pour lancer la lecture des vidéos.

3.9.1 Lecture avec le produit

1 À partir de l'écran de visionnement en direct, appuyez sur le bouton Accueil ( ) > **Liste des fichiers**. Le nombre de vidéos s'affiche, classées par modes d'enregistrement.

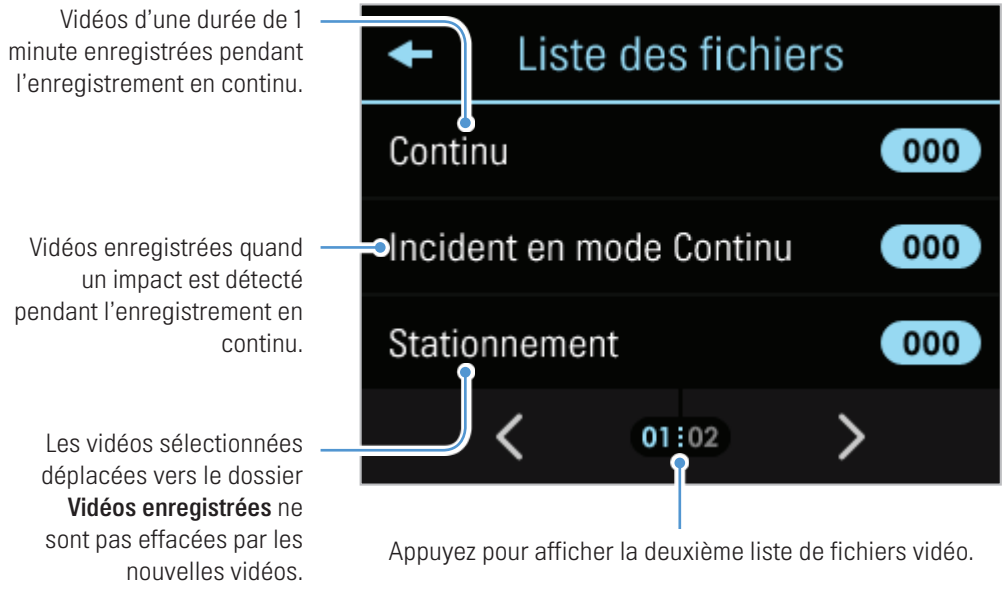

2 Appuyez sur une catégorie pour afficher la liste des fichiers vidéo. Sélectionnez la vidéo que vous souhaitez regarder.

3 Appuyez sur les boutons de l'écran de lecture pour activer les commandes du lecteur vidéo ou d'autres fonctions.

Si vous touchez la zone de lecture de l'écran à cristaux liquides, l'affichage passe au mode plein écran. Pour quitter le mode plein écran, touchez l'écran de nouveau.

- Pendant que vous consultez la liste de fichiers vidéo ou que vous regardez une vidéo, le produit cesse l'enregistrement.
- Visionnez les vidéos seulement sur le produit ou sur un ordinateur. Si vous tentez de visionner des vidéos en insérant la carte mémoire dans un autre dispositif, comme un téléphone intelligent ou une tablette, les fichiers vidéo pourraient être effacés.
- Pendant la lecture, les numéros des plaques d'immatriculation pourraient ne pas être identifiés correctement, selon la vitesse relative d'un véhicule ou les conditions d'éclairage.

- Le nom du fichier est composé de la date et de l'heure de début de la vidéo et de l'option d'enregistrement.

	YYYY_MM_DD	HH_MM_SS	
REC_	2019_07_01_	10_25_30_	F.MP4
REC_	2019_07_01_	10_25_30_	R.MP4

Conditions d'enregistrement
- F : Caméra avant
- R : Caméra arrière

- Si l'espace de stockage de la carte mémoire est réduit pendant l'enregistrement, les vidéos enregistrées précédemment sont supprimées pour que le stockage soit suffisant. Pour éviter la perte de données, effectuez une sauvegarde des vidéos importantes sur d'autres dispositifs de stockage.
  - **Quand le stockage d'enregistrement en continu est insuffisant** : Le ficher d'enregistrement en continu le plus ancien est supprimé et remplacé par le nouveau fichier vidéo.
    Les fichiers vidéos d'événements (enregistrement d'incidents et fichiers d'enregistrement manuel) ne sont pas supprimés.
  - **Quand le stockage est insuffisant (fichiers vidéos d'événements seulement)** : Les fichiers vidéos d'événements sont supprimés chronologiquement, du plus ancien au plus récent.

4. Utilisation des systèmes avancés d'aide à la conduite (ADAS)

Les fonctions ADAS utilisent un système d'alerte de caméra de sécurité, un système d'avertisseur de sortie de voie (LDWS), un système d'avertisseur de collision avant (FCWS), un système d'avertisseur de collision avant en zone urbaine (uFCWS), ainsi qu'un avertisseur de départ du véhicule avant (FVDW).

Pour utiliser les fonctions ADAS, vous devez installer le module GPS externe en option ou la clé électronique THINKWARE Connected en option (pour fournir des données sur l'emplacement du véhicule et sa vitesse). Pour plus de renseignements, consultez « 2.3 Installation du module GPS externe (en option) » ou « 2.4 Installation de la clé électronique THINKWARE Connected (en option) ».

Utilisez le module GPS ou la clé électronique d'origine de THINKWARE. L'utilisation d'un module GPS ou d'une clé électronique d'un autre fabricant pourrait entraîner des dommages à l'appareil, un incendie ou une électrocution en raison de la différence de tension électrique.

Tous les paramètres ADAS sont configurables dans les paramètres de la caméra de tableau de bord. Ces fonctions sont activées seulement quand un module GPS externe est connecté.

Identification du type de véhicule

À partir de l'écran de visionnement en direct, appuyez sur le bouton Accueil ( ) > **Paramètres** > **Paramètres de sécurité routière**, puis appuyez sur le bouton à côté de **Type de véhicule** sous **Fonctionnalités d'ADAS** pour sélectionner un type de véhicule : **Berline/VUS/Camion**.

Réglage des fonctions ADAS

Pour optimiser la précision des fonctions ADAS, reportez-vous aux instructions suivantes pour étalonner les paramètres ADAS.

1 À partir de l'écran de visionnement en direct, appuyez sur le bouton Accueil ( ) > **Paramètres** > **Paramètres de sécurité routière**, puis appuyez sur le bouton Afficher à côté de **Paramètres d'ADAS** sous **Fonctionnalités d'ADAS**.

2

Réglez le produit de manière à aligner la ligne bleue sur l'écran des paramètres ADAS avec le centre du capot avant, et la ligne verte sur le haut du capot.

Après avoir positionné le produit, conduisez à 30 km/h pendant plus de 1 minute pour achever l'alignement.

Quand vous alignez l'écran des paramètres ADAS, ajustez la position du produit dans les 7 cm de la position d'installation par défaut (objectif de la caméra placé au centre du pare-brise avant).

4.1 Système d'alerte de caméra de sécurité (module GPS externe ou clé électronique THINKWARE Connected en option requis)

Quand le véhicule s'approche d'une zone de limite de vitesse ou la dépasse, le système d'alerte de caméra de sécurité récolte des données sur les signaux GPS et la caméra de sécurité. Ce système fournit également des données routières sur les voies réservées aux autobus, les zones de contraventions de stationnement et les zones de contrôle d'application des limites de surcharge, le tout en temps réel, pour vous assister pendant la conduite.

Si le véhicule dépasse la limite de vitesse ou s'approche d'une zone de limite de vitesse, la limite de vitesse s'affiche à l'écran.

Pour désactiver le système d'alerte de caméra de sécurité, appuyez sur le bouton Accueil ( ) à partir de l'écran de visionnement en direct > **Paramètres** > **Paramètres de sécurité routière**, puis appuyez sur le bouton Réglage à côté de **Caméras de sécurité** pour le régler à **DÉSACT.**

Cette fonction pourrait ne pas être disponible dans certains pays.

4.2 Système d'avertisseur de sortie de voie (LDWS)

Quand le véhicule change de voie, la fonction d'avertissement de sortie de voie (LDWS) détecte le changement par l'intermédiaire de la vidéo en temps réel et avertit le conducteur.

La sortie de voie s'affiche en rouge.

Les lignes de guidage de voie s'affichent à l'écran quand vous activez le système LDWS.

Le guide vocal vous avertit et la ligne de guidage de voie droite ou gauche s'affiche en rouge quand le véhicule entre dans la voie correspondante.

Les lignes de guidage de voie à l'écran ne peuvent pas être alignées manuellement. Les lignes de guidage pourraient ne pas correspondre avec précision aux voies réelles en raison de l'angle d'installation du produit ou de l'emplacement, ou lorsque la route comporte de nombreux virages.

Méthodes d'avertissement de sortie de voie

Si le module GPS externe ou la clé électronique THINKWARE Connected est installé, une alarme retentit quand le clignotant de changement de direction n'est pas activé et que le véhicule quitte sa voie à une vitesse de plus de 50 km/h selon le GPS.

Réglage du système LDWS

- Pour désactiver le système d'avertisseur de sortie de voie (LDWS), appuyez sur le bouton Accueil ( ) à partir de l'écran de visionnement en direct > **Paramètres** > **Paramètres de sécurité routière**, puis appuyez sur le bouton Réglage à côté de **FIL (avert. sortie voie)** pour le régler à **DÉSACT.** Pour régler la sensibilité de l'avertisseur, sélectionnez une option de sensibilité (**Bas/Moyen/Élevé**).
- Pour aligner les lignes de guidage de voie du système LDWS, appuyez sur le bouton Accueil ( ) à partir de l'écran de visionnement en direct > **Paramètres** > **Paramètres de sécurité routière**, puis appuyez sur le bouton Réinitialiser à côté de **Initialiser l'ADAS** sous **Fonctionnalités d'ADAS**.
- Pour changer la vitesse de détection de sortie de voie, appuyez sur le bouton Accueil ( ) à partir de l'écran de visionnement en direct > **Paramètres** > **Paramètres de sécurité routière,** puis appuyez sur le bouton à côté de **Vitesse associée au FIL** sous **Fonctionnalités d'ADAS** pour changer la vitesse (**50/60/80/100 km/h**, **30/40/50/65 mph**).

Si le véhicule circule sur une route enneigée, sous la pluie ou ;a nuit, ou encore sur une route endommagée, le système LDWS pourrait ne pas fonctionner normalement.

4.3 Système d'avertisseur de collision avant (FCWS)

Quand le véhicule se déplace à 40 km/h ou plus, le système d'avertisseur de collision avant (FCWS) détecte le risque de collision par l'intermédiaire de la vidéo en temps réel et avertit le conducteur.

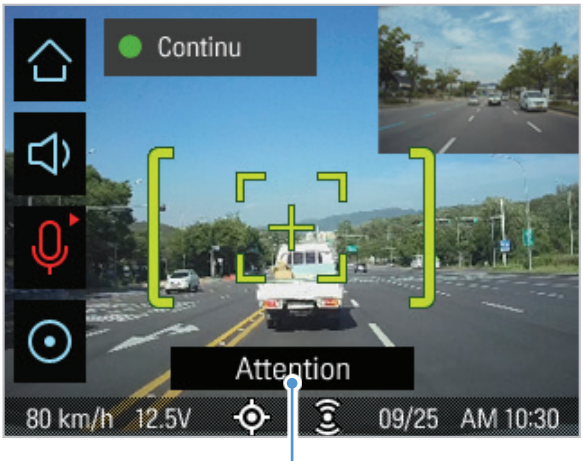

Première mise en garde de collision avant : S'affiche en prévention d'un risque de collision.

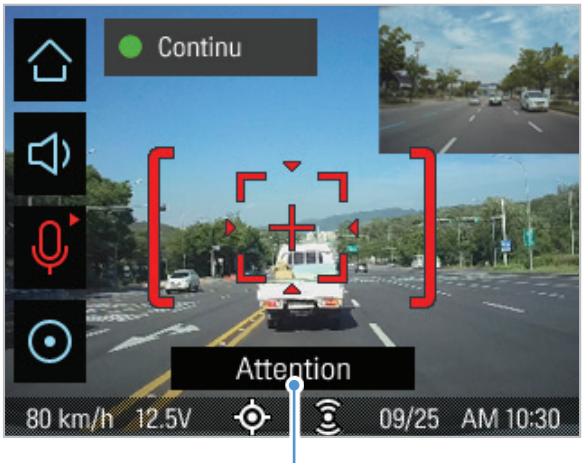

Deuxième mise en garde de collision avant : S'affiche après la première mise en garde de collision quand la distance avec le véhicule avant diminue.

Pour désactiver le système d'avertisseur de collision avant (FCWS) ou en régler la sensibilité, appuyez sur le bouton Accueil ( ) à partir de l'écran de visionnement en direct > **Paramètres** > **Paramètres de sécurité routière**, puis appuyez sur le bouton à côté de **RCA (avert. coll. av.)** pour régler la sensibilité (**Bas** / **Moyen** / **Élevé**) ou à **DÉSACT.** pour désactiver l'avertisseur.

4.4 Système d'avertisseur de collision avant en zone urbaine (uFCWS)

Quand le véhicule se déplace à 30 km/h ou moins, le système d'avertisseur de collision avant en zone urbaine (uFCWS) détecte le risque de collision par l'intermédiaire de la vidéo en temps réel et avertit le conducteur.

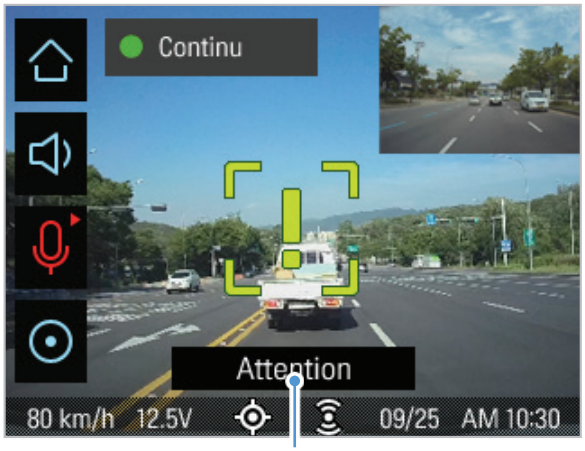

Première mise en garde de collision avant à basse vitesse : S'affiche en prévention d'un risque de collision à basse vitesse.

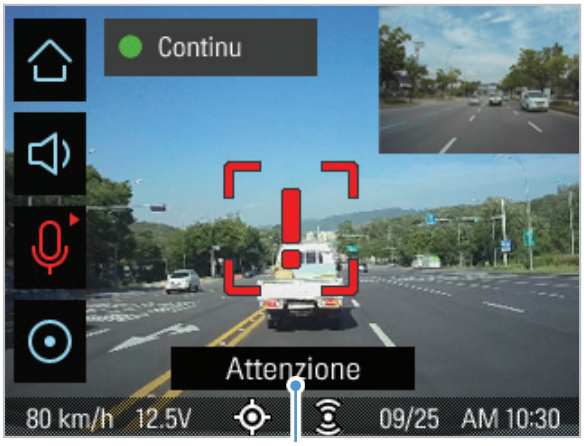

Deuxième mise en garde de collision avant à basse vitesse : S'affiche après la première mise en garde de collision à basse vitesse quand la distance avec le véhicule avant diminue.

Pour désactiver le système d'avertisseur de collision avant en zone urbaine (uFCWS) ou en régler la sensibilité, appuyez sur le bouton Accueil ( ) à partir de l'écran de visionnement en direct > **Paramètres** > **Paramètres de sécurité routière**, puis appuyez sur le bouton à côté de **RCA à basse vitesse** pour régler la sensibilité (**Bas** / **Moyen** / **Élevé**) ou à **DÉSACT.** pour désactiver l'avertisseur.

4.5 Avertisseur de départ du véhicule avant (FVDW)

La fonction d'avertisseur de départ du véhicule avant (FVDW) détecte le départ du véhicule à l'avant par l'intermédiaire de la vidéo en temps réel et avertit le conducteur.

Une alarme est émise 4 secondes après le départ du véhicule à l'avant.

Quand le véhicule est immobilisé dans la circulation, cette fonction permet de détecter le départ du véhicule qui précède et d'en avertir le conducteur.

Pour désactiver le système d'avertisseur de départ du véhicule avant (FVDW), appuyez sur le bouton Accueil ( ) à partir de l'écran de visionnement en direct > **Paramètres** > **Paramètres de sécurité routière**, puis appuyez sur le bouton à côté de **DVA (départ véhic. av.)** pour le régler à **DÉSACT.**

5. Paramètres

Vous pouvez régler les fonctions du produit selon vos besoins et préférences.

5.1 Réglage de la caméra

Vous pouvez régler la luminosité de la vue avant et arrière.

5.1.1 Réglage de la luminosité de la caméra (luminosité caméra)

Vous pouvez régler la luminosité de l'enregistrement avec la caméra avant. Reportez-vous aux instructions suivantes pour régler la luminosité.

1 À partir de l'écran de visionnement en direct, appuyez sur le bouton Accueil ( ) > **Paramètres** > **Paramètres de la caméra**, puis appuyez sur le bouton Réglage à côté de **Luminosité-avant**.

2 Réglez le commutateur à **Moyen**, **Foncé** ou **Clair**. Le nouveau réglage du paramètre s'applique au système dès que le changement est fait.

5.2 Réglage des fonctions d'enregistrement

Vous pouvez régler et changer les réglages de diverses fonctions d'enregistrement, y compris la sensibilité du produit pour la détection des impacts au cours de l'enregistrement en continu.

5.2.1 Réglage de la sensibilité de détection des impacts pour l'enregistrement en continu (sensibilité cont.)

Vous pouvez régler la sensibilité de détection des impacts au cours de la conduite afin de déterminer quand l'enregistrement se produira. Quand vous réglez la sensibilité, tenez compte des conditions routières, de la circulation et de votre style de conduite.

1 À partir de l'écran de visionnement en direct, appuyez sur le bouton Accueil ( ) > **Paramètres** > **Paramètres d'enregistrement** puis appuyez sur le bouton Réglage à côté de **Sensib. mode Continu**.

2 Réglez le commutateur à **DÉSACT.**, **Plus bas**, **Bas**, **Moyen** ou **Élevé**. Le nouveau réglage du paramètre s'applique au système dès que le changement est fait.

- Si la sensibilité de détection d'impact en continu est trop élevée, le produit enregistrera une vidéo même quand un impact mineur causé par les conditions routières ou la conduite est détecté. Ceci pourrait réduire la durée de vie de la carte mémoire.
- Si la sensibilité de détection d'impact en continu est trop faible, le produit pourrait ne pas enregistrer une vidéo quand un accident mineur se produit.

5.2.2 Réglage du mode de stationnement

Vous pouvez régler le mode de fonctionnement du produit pendant que le véhicule est stationné. Suivez les instructions pour régler le mode de stationnement.

Pour utiliser le mode de stationnement, un câble de raccordement doit être installé. Si l'alimentation en continu n'est pas fournie au produit, le produit cesse d'enregistrer quand le moteur du véhicule est éteint.

Pour plus de renseignements à propos du mode de stationnement, consultez « 3.6 Utilisation du mode de stationnement ».

1 À partir de l'écran de visionnement en direct, appuyez sur le bouton Accueil ( ) > **Paramètres** > **Paramètres d'enregistrement** puis appuyez sur le bouton Réglage à côté de **Mode Stationnement**.

2 Sélectionnez **Détection de mouvement**, **Image par image** ou **DÉSACTIVÉ**, puis appuyez sur le bouton Confirmation ( ).

3 Appuyez sur le bouton Confirmation ( ) sur l'écran de confirmation. Le nouveau réglage du paramètre s'applique au système dès que le changement est fait.

5.2.3 Réglage de la fonction de vision nocturne

Vous pouvez enregistrer des vidéos claires et à haute résolution pendant le stationnement de nuit lorsque vous utilisez la fonction Super vision nocturne. Suivez les instructions pour sélectionner un mode d'enregistrement afin d'utiliser la fonction Super vision nocturne.

1 À partir de l'écran de visionnement en direct, appuyez sur le bouton Accueil ( ) > **Paramètres** > **Paramètres d'enregistrement**, puis appuyez sur le bouton Réglage à côté de **Super vision de nuit**.

2 Réglez le commutateur à **ACTIVÉ** ou **DÉSACT.** pour activer ou désactiver cette fonction. Le nouveau réglage du paramètre s'applique au système dès que le changement est fait.

5.2.4 Réglage de la sensibilité de détection des impacts en mode de stationnement (sensibilité stationnement)

Vous pouvez régler la sensibilité de détection des impacts en mode de stationnement afin de déterminer quand l'enregistrement se produira. Reportez-vous aux instructions suivantes pour régler la sensibilité de détection des impacts en mode de stationnement.

1 À partir de l'écran de visionnement en direct, appuyez sur le bouton Accueil ( ) > **Paramètres** > **Paramètres d'enregistrement** puis appuyez sur le bouton Réglage à côté de **Sensib. en stat.**

2 Réglez le commutateur à **Plus bas**, **Bas**, **Moyen**, **Élevé** ou **Plus haut**. Le nouveau réglage du paramètre s'applique au système dès que le changement est fait.

5.2.5 Réglage de la sensibilité de la détection du mouvement (sensibilité mouvement)

La fonction de détection du mouvement enregistre une vidéo quand un mouvement est détecté à proximité de votre véhicule. Reportez-vous aux instructions suivantes pour régler la sensibilité de la détection du mouvement.

1 À partir de l'écran de visionnement en direct, appuyez sur le bouton Accueil ( ) > **Paramètres** > **Paramètres d'enregistrement** puis appuyez sur le bouton Réglage à côté de **Sensib. en mouv.**

2 Réglez le commutateur à **Plus bas**, **Bas**, **Moyen**, **Élevé** ou **Plus haut**. Le nouveau réglage du paramètre s'applique au système dès que le changement est fait.

5.2.6 Réglage de la fonction de minuterie d'enregistrement (désactivation minuterie)

Quand vous activez la fonction de minuterie d'enregistrement, le produit enregistre une vidéo en mode de stationnement pendant une durée préréglée. Reportez-vous aux instructions suivantes pour régler la minuterie.

1 À partir de l'écran de visionnement en direct, appuyez sur le bouton Accueil ( ) > **Paramètres** > **Paramètres d'enregistrement** puis appuyez sur le bouton à côté de **Hors minuterie**.

2 Réglez le commutateur à **3 h**, **6 h**, **12 h**, **24 h, 48 h** ou **DÉSACT.** Le nouveau réglage du paramètre s'applique immédiatement.

La batterie du véhicule ne se recharge pas pendant que le véhicule est stationné. Si vous enregistrez une vidéo en mode de stationnement pendant une longue période, la batterie du véhicule pourrait se décharger et vous pourriez ne plus pouvoir démarrer le véhicule.

5.2.7 Réglage de la fonction de protection de la batterie (protection batterie)

Quand le niveau de charge de la batterie descend sous un niveau prédéterminé, cette fonction arrête l'enregistrement pour éviter que la batterie ne se décharge. Reportez-vous aux instructions suivantes pour régler la fonction de désactivation en cas de faible tension électrique.

1 À partir de l'écran de visionnement en direct, appuyez sur le bouton Accueil ( ) > **Paramètres** > **Paramètres d'enregistrement** puis appuyez sur le bouton à côté de **Arrêt pour basse tension**.

2 Réglez le commutateur à **ACTIVÉ** ou **DÉSACT.** pour activer ou désactiver cette fonction. Si vous avez réglé le commutateur à **DÉSACT.**, un message de mise en garde s'affiche. Appuyez sur **OK** à l'écran pour désactiver la fonction. Le nouveau réglage du paramètre s'applique immédiatement.

5.2.8 Réglage de la limite de tension électrique de la batterie (tension de désactivation)

Vous pouvez régler la limite de tension électrique de la batterie à laquelle le produit arrêtera l'enregistrement lorsque vous utilisez la fonction Arrêt basse tension. Reportez-vous aux instructions suivantes pour régler la limite de tension électrique.

1 À partir de l'écran de visionnement en direct, appuyez sur le bouton Accueil ( ) > **Paramètres** > **Paramètres d'enregistrement** puis appuyez sur le bouton Réglage à côté de **Hors tension**.

2 Appuyez sur **+** ou **-** pour régler la tension par intervalles de 0,1 V. Quand le niveau de charge de la batterie descend sous le niveau réglé, l'enregistrement s'arrête.

   Pour les véhicules équipés d'une batterie de 12 V (la plupart des véhicules de tourisme), réglez la tension de 11,6 V à 12,3 V. Pour les véhicules équipés d'une batterie de 24 V (la plupart des véhicules de passagers), réglez la tension de 23,2 V à 24,6 V.

Si la limite de tension de la batterie pour l'arrêt de l'enregistrement est trop faible, le produit pourrait épuiser complètement la batterie en fonction de différentes conditions, comme le type de véhicule ou la température.

5.2.9 Réglage de la fonction de protection de la batterie en hiver (protection hiver)

Vous pouvez définir le ou les mois d'hiver (novembre à mars) pendant lesquels le niveau de protection de faible tension s'appliquera pour le véhicule. Reportez-vous aux instructions suivantes pour régler le ou les mois d'activation.

1 À partir de l'écran de visionnement en direct, appuyez sur le bouton Accueil ( ) > **Paramètres** > **Paramètres d'enregistrement**, puis appuyez sur le bouton Réglage à côté de **Tension d'arrêt en hiver**.

2 Sélectionnez **Nov**, **Déc**, **Jan**, **Fév**, **Mar**, **Juin**, **Juil**, **Aoû**, **Sep** ou **Oct**. Le nouveau réglage du paramètre s'applique au système dès que le changement est fait.

En hiver, vous devez régler un niveau de protection de faible tension plus élevé pour le véhicule, en raison de la perte de capacité de la batterie.

5.3 Réglage des paramètres de sécurité routière (ADAS)

Les fonctions ADAS décrites dans cette section pourraient ne pas être disponibles dans certains pays et les menus des paramètres pourraient être désactivés ou ne pas s'afficher.

Vous pouvez activer ou désactiver un système d'alerte de caméra de sécurité, un système d'avertisseur de sortie de voie (LDWS), un système d'avertisseur de collision avant (FCWS), un système d'avertisseur de collision avant en zone urbaine (uFCWS), ainsi qu'un avertisseur de départ du véhicule avant (FVDW).

5.3.1 Réglage des alertes de caméra de sécurité

Quand le véhicule s'approche d'une zone de limite de vitesse ou la dépasse, le système d'alerte de caméra de sécurité récolte des données sur les signaux GPS et la caméra de sécurité. Reportez-vous aux instructions suivantes pour activer ou désactiver cette fonction.

1 À partir de l'écran de visionnement en direct, appuyez sur le bouton Accueil ( ) > **Paramètres** > **Paramètres de sécurité routière**, puis appuyez sur le bouton Réglage à côté de **Caméras de sécurité** sous **Caméras de sécurité**.

2 Réglez le commutateur à **ACTIVÉ** ou **DÉSACT.** pour activer ou désactiver cette fonction. Le nouveau réglage du paramètre s'applique au système dès que le changement est fait.

5.3.2 Réglage de l'alerte de zone de vitesse

Suivez les instructions pour activer ou désactiver la fonction d'alerte de zone de vitesse.

1 À partir de l'écran de visionnement en direct, appuyez sur le bouton Accueil ( ) > **Paramètres** > **Paramètres de sécurité routière**, puis appuyez sur le bouton Réglage à côté de **Alerte de zone de vitesse** sous **Caméras de sécurité**.

2 Réglez le commutateur à **ACTIVÉ** ou **DÉSACT.** pour activer ou désactiver cette fonction. Le nouveau réglage du paramètre s'applique au système dès que le changement est fait.

5.3.3 Identification du type de véhicule

Reportez-vous aux instructions suivantes pour définir le type de votre véhicule pour l'utilisation de la fonction ADAS.

1 À partir de l'écran de visionnement en direct, appuyez sur le bouton Accueil ( ) > **Paramètres** > **Paramètres de sécurité routière**.

2 Appuyez sur le bouton Réglage à côté de **Type de véhicule** sous **Fonctionnalités d'ADAS** et sélectionnez **Berline**, **VUS** ou **Camion**. Le nouveau réglage du paramètre s'applique au système dès que le changement est fait.

5.3.4 Réinitialisation du paramètre d'étalonnage ADAS (paramètres ADAS)

Pour optimiser la précision des fonctions ADAS, reportez-vous aux instructions suivantes pour régler l'alignement à l'écran des paramètres ADAS.

1 À partir de l'écran de visionnement en direct, appuyez sur le bouton Accueil ( ) > **Paramètres** > **Paramètres de sécurité routière**. Appuyez sur le bouton Afficher à côté de **Paramètres d'ADAS** sous **Fonctionnalités d'ADAS**.

2 Réglez la position du produit de manière à aligner la ligne bleue sur l'écran des paramètres ADAS avec le centre du capot avant, et la ligne verte sur le haut du capot.

Après avoir positionné le produit, conduisez à 30 km/h pendant plus de 1 minute pour achever l'alignement.

5.3.5 Réinitialisation de l'étalonnage ADAS

Vous pouvez réinitialiser l'écran d'étalonnage ADAS. Suivez les instructions pour réinitialiser l'étalonnage ADAS.

1. À partir de l'écran de visionnement en direct, appuyez sur le bouton Accueil ( ) > **Paramètres** > **Paramètres de sécurité routière**, puis appuyez sur le bouton à côté de **Initialiser l'ADAS** sous **Fonctionnalités d'ADAS**.

2. Quand l'écran de confirmation s'affiche, appuyez sur le bouton de confirmation ( ). Les paramètres de l'étalonnage ADAS seront réinitialisés.

5.3.6 Réglage du système d'avertisseur de sortie de voie (LDWS)

Quand le véhicule change de voie, la fonction d'avertissement de changement de voie détecte le changement par l'intermédiaire de la vidéo en temps réel et avertit le conducteur. Reportez-vous aux instructions suivantes pour activer ou désactiver cette fonction ou en régler la sensibilité.

1. À partir de l'écran de visionnement en direct, appuyez sur le bouton Accueil ( ) > **Paramètres** > **Paramètres de sécurité routière**, puis appuyez sur le bouton à côté de **FIL (avert. sortie voie)** sous **Fonctionnalités d'ADAS**.

2. Réglez le commutateur à **Bas**, **Moyen** ou **Élevé** pour régler la sensibilité de la détection, ou à **DÉSACT.** pour désactiver cette fonction. Le nouveau réglage du paramètre s'applique au système dès que le changement est fait.

5.3.7 Réglage de la vitesse de détection de changement de voie (vitesse LDWS)

Vous pouvez changer la vitesse de détection de changement de voie. Reportez-vous aux instructions suivantes pour régler la vitesse de détection du changement de voie.

1. À partir de l'écran de visionnement en direct, appuyez sur le bouton Accueil ( ) > **Paramètres** > **Paramètres de sécurité routière**, puis appuyez sur le bouton à côté de **Vitesse associée au FIL** sous **Fonctionnalités d'ADAS**.

2. Réglez le commutateur à **50km/h (30mph)**, **60km/h (40mph)**, **80km/h (50mph)** ou **100km/h (65mph)**. Le nouveau réglage du paramètre s'applique au système dès que le changement est fait.

5.3.8 Réglage de la sensibilité de détection des collisions avant (FCWS)

Quand le véhicule se déplace à 30 km/h ou plus, le système d'avertisseur de collision avant (FCWS) détecte le risque de collision par l'intermédiaire de la vidéo en temps réel et avertit le conducteur. Reportez-vous aux instructions suivantes pour activer ou désactiver cette fonction ou en régler la sensibilité.

1 À partir de l'écran de visionnement en direct, appuyez sur le bouton Accueil ( ) > **Paramètres** > **Paramètres de sécurité routière**, puis appuyez sur le bouton Réglage à côté de **RCA (avert. coll. av.)** sous **Fonctionnalités d'ADAS**.

2 Réglez le commutateur à **Bas**, **Moyen** ou **Élevé** pour régler la sensibilité de la détection, ou à **DÉSACT.** pour désactiver cette fonction. Le nouveau réglage du paramètre s'applique au système dès que le changement est fait.

5.3.9 Réglage de la sensibilité de détection des collisions avant à basse vitesse (FCWS basse vitesse)

Quand le véhicule se déplace à moins de 30 km/h, le système d'avertissement de collision avant à faible vitesse détecte le risque de collision par l'intermédiaire de la vidéo en temps réel et avertit le conducteur. Reportez-vous aux instructions suivantes pour activer ou désactiver cette fonction ou en régler la sensibilité.

1 À partir de l'écran de visionnement en direct, appuyez sur le bouton Accueil ( ) > **Paramètres** > **Paramètres de sécurité routière**, puis appuyez sur le bouton Réglage à côté de **RCA à basse vitesse** sous **Fonctionnalités d'ADAS**.

2 Réglez le commutateur à **DÉSACT.**, **Bas**, **Moyen** ou **Élevé** pour activer ou désactiver cette fonction. Le nouveau réglage du paramètre s'applique au système dès que le changement est fait.

5.3.10 Réglage de l'avertisseur de départ du véhicule avant (FVDW)

Quand le véhicule est immobilisé dans la circulation, cette fonction permet de détecter le départ du véhicule qui précède et d'en avertir le conducteur. Reportez-vous aux instructions suivantes pour activer ou désactiver cette fonction.

1 À partir de l'écran de visionnement en direct, appuyez sur le bouton Accueil ( ) > **Paramètres** > **Paramètres de sécurité routière**, puis appuyez sur le bouton Réglage à côté de **DVA (départ véhic. av.)** sous **Fonctionnalités d'ADAS**.

2 Réglez le commutateur à **ACTIVÉ** ou **DÉSACT.** pour activer ou désactiver cette fonction. Le nouveau réglage du paramètre s'applique au système dès que le changement est fait.

5.3.11 Réglage du volume des fonctions ADAS

Vous pouvez régler le volume des fonctions ADAS. Reportez-vous aux instructions suivantes pour régler le volume des fonctions ADAS.

1 À partir de l'écran de visionnement en direct, appuyez sur le bouton Accueil ( ) > **Paramètres** > **Paramètres de sécurité routière**, puis appuyez sur le bouton Réglage à côté de **Volume ADAS** sous **Fonctionnalités d'ADAS**.

2 Réglez le commutateur à **1**, **2** ou **3** pour augmenter ou réduire le volume, ou à **DÉSACT.** pour désactiver le son des fonctions ADAS. Le nouveau réglage du paramètre s'applique au système dès que le changement est fait.

5.4 Configuration des paramètres du système

Ce menu vous permet de configurer les paramètres du matériel qui s'appliquent au système dans son ensemble pendant le fonctionnement.

5.4.1 Réglage de la langue d'affichage

Sélectionnez la langue à utiliser pour l'affichage à l'écran : coréen, anglais (É.-U.) anglais (R.-U.), espagnol, français, chinois (simplifié), chinois (traditionnel), allemand, italien, japonais ou thaï. Suivez les instructions pour sélectionner une langue.

1 À partir de l'écran de visionnement en direct, appuyez sur le bouton Accueil ( ) > **Paramètres** > **Paramètres du système**, puis appuyez sur le bouton à côté de **Langue**.

2 Réglez le commutateur à langue de votre choix pour la sélectionner. Le nouveau réglage du paramètre s'applique au système dès que le changement est fait.

5.4.2 Réglage du volume du système

Vous pouvez régler le volume du guide vocal. Suivez les instructions pour régler le volume.

1 À partir de l'écran de visionnement en direct, appuyez sur le bouton Accueil ( ) > **Paramètres** > **Paramètres du système**, puis appuyez sur le bouton Réglage à côté de **Volume**.

2 Réglez le commutateur à **1**, **2** ou **3** ou **DÉSACT.** pour sélectionner un niveau de volume. Le nouveau réglage du paramètre s'applique au système dès que le changement est fait.

Si vous sélectionnez **DÉSACT.**, le guidage vocal sera désactivé.

5.4.3 Réinitialisation de l'écran tactile (étalonner l'écran tactile)

Si la précision de l'écran tactile diminue après l'utilisation du produit pendant une période prolongée, vous pouvez aligner manuellement l'écran tactile pour rétablir sa précision. Suivez les instructions pour réinitialiser l'écran tactile.

1 À partir de l'écran de visionnement en direct, appuyez sur le bouton Accueil ( ) > **Paramètres** > **Paramètres du système**, puis appuyez sur le bouton Réglage à côté de **Calibr. Écran**.

2 Suivez les instructions à l'écran pour aligner l'écran.

3 Une fenêtre de confirmation s'affiche quand l'alignement est terminé. Appuyez sur le bouton Confirmation ( ) pour appliquer l'alignement. Appuyez sur le bouton Retour ( ) pour annuler l'alignement.

5.4.4 Réglage de la luminosité de l'écran (luminosité écran)

Vous pouvez régler la luminosité de l'écran. Suivez les instructions pour régler la luminosité de l'écran.

1 À partir de l'écran de visionnement en direct, appuyez sur le bouton Accueil ( ) > **Paramètres** > **Paramètres du système**, puis appuyez sur le bouton Réglage à côté de **Luminosité écran ACL**.

2 Réglez le commutateur à **Moyen**, **Foncé** ou **Clair**. Le nouveau réglage du paramètre s'applique au système dès que le changement est fait.

5.4.5 Réglage de la désactivation automatique de l'écran

Vous pouvez régler la durée après laquelle l'écran à cristaux liquides s'éteint automatiquement après l'utilisation des fonctions ou le visionnement d'une vidéo. Suivez les instructions pour régler la durée de désactivation automatique de l'écran.

1 À partir de l'écran de visionnement en direct, appuyez sur le bouton Accueil ( ) > **Paramètres** > **Paramètres du système**, puis appuyez sur le bouton Réglage à côté de **Extinction auto écran**.

2 Réglez le commutateur à **10 min**, **30 s** ou **DÉSACT.** Le nouveau réglage du paramètre s'applique au système dès que le changement est fait.

Si vous réglez cette fonction à **DÉSACT.**, l'écran reste allumé et la consommation d'énergie augmente.

5.4.6 Réglage du voyant de sécurité

Vous pouvez régler le fonctionnement du voyant de sécurité. Reportez-vous aux instructions suivantes pour régler le fonctionnement du voyant de sécurité.

1 À partir de l'écran de visionnement en direct, appuyez sur le bouton Accueil ( ) > **Paramètres** > **Paramètres du système**, puis appuyez sur le bouton Réglage à côté de **DEL de sécurité**.

2 Réglez le commutateur à **Haut-bas**, **Clignotement**, **Aléatoire** ou **DÉSACT.** pour sélectionner le fonctionnement du voyant de sécurité. Le nouveau réglage du paramètre s'applique au système dès que le changement est fait.

5.4.7 Réglage du fuseau horaire

Suivez les instructions pour régler le fuseau horaire.

1 À partir de l'écran de visionnement en direct, appuyez sur le bouton Accueil ( ) > **Paramètres** > **Paramètres du système**, puis appuyez sur le bouton Réglage à côté de **Fuseau horaire**.

2 Réglez le fuseau horaire. Le nouveau réglage du paramètre s'applique au système dès que le changement est fait.

5.4.8 Réglage de la date (Réglage date)

Suivez les instructions pour régler la date affichée à l'écran.

1 À partir de l'écran de visionnement en direct, appuyez sur le bouton Accueil ( ) > **Paramètres** > **Paramètres du système**, puis appuyez sur le bouton Réglage à côté de **Régler la date**.

2 Réglez l'année, le mois et la date. Le nouveau réglage du paramètre s'applique au système dès que le changement est fait.

5.4.9 Réglage de l'heure (Réglage heure)

Suivez les instructions pour régler l'heure affichée à l'écran.

1 À partir de l'écran de visionnement en direct, appuyez sur le bouton Accueil ( ) > **Paramètres** > **Paramètres du système**, puis appuyez sur le bouton Réglage à côté de **Régler l'heure**.

2 Sélectionnez AM ou PM et réglez l'heure et les minutes. Le nouveau réglage du paramètre s'applique au système dès que le changement est fait.

5.4.10 Réglage de l'heure d'été

Suivez les instructions pour régler l'heure d'été.

1 À partir de l'écran de visionnement en direct, appuyez sur le bouton Accueil ( ) > **Paramètres** > **Paramètres du système**, puis appuyez sur le bouton Réglage à côté de **Heure avancée**.

2 Réglez le commutateur à **DÉSACT.** ou **ACTIVÉ** pour régler l'heure d'été. Le nouveau réglage du paramètre s'applique au système dès que le changement est fait.

5.4.11 Réglage des unités de vitesse de l'appareil

Suivez les instructions pour sélectionner l'unité de vitesse affichée à l'écran.

1 À partir de l'écran de visionnement en direct, appuyez sur le bouton Accueil ( ) > **Paramètres** > **Paramètres du système**, puis appuyez sur le bouton Réglage à côté de **Unité de vitesse**.

2 Réglez le commutateur à **km/h** ou **mph** pour sélectionner l'unité de vitesse. Le nouveau réglage du paramètre s'applique au système dès que le changement est fait.

5.4.12 Réglage de la fonction d'inscription de la vitesse

Suivez les instructions pour activer ou désactiver la fonction d'inscription de la vitesse.

1 À partir de l'écran de visionnement en direct, appuyez sur le bouton Accueil ( ) > **Paramètres** > **Paramètres du système**, puis appuyez sur le bouton Réglage à côté de **Estampille de vitesse**.

2 Réglez le commutateur à **DÉSACT.** ou **ACTIVÉ** pour activer ou désactiver cette fonction. Le nouveau réglage du paramètre s'applique au système dès que le changement est fait.

5.4.13 Configuration de la clé électronique THINKWARE Connected

Suivez les instructions pour activer ou désactiver la clé électronique THINKWARE Connected (en option).

1 À partir de l'écran de visionnement en direct, appuyez sur le bouton Accueil ( ) > **Paramètres** > **Paramètres du système**, puis appuyez sur le bouton Réglage à côté de **CONNECTÉ**.

2 Réglez le commutateur à **DÉSACTIVÉ** ou à **ACTIVÉ** pour activer ou désactiver cette fonction. Les nouveaux paramètres sont appliqués automatiquement.

Si vous sélectionnez **DÉSACTIVÉ**, la fonction de GPS est encore active et l'icône de connexion GPS s'affiche sur l'écran de visionnement en direct.

5.4.14 Partitionnement de la carte mémoire

Vous pouvez partitionner la carte mémoire pour régler l'espace de stockage pour différents types d'enregistrements vidéo. Reportez-vous aux instructions suivantes pour partitionner la carte mémoire.

1 À partir de l'écran de visionnement en direct, appuyez sur le bouton Accueil ( ) > **Paramètres** > **Paramètres du système**, puis appuyez sur le bouton à côté de **Param. partition.**

2 Quand l'écran des paramètres de partitionnement s'affiche, sélectionnez des options de partitionnement : **Enregistrement continu, prioritaire (Recomm.)** / **Enregistrement d'incident, prioritaire** / **Enregistrement en stationnement, prioritaire** / **Enregistrement manuel, prioritaire** / **Enregistrement en conduite seulement**.

> Ne débranchez pas l'alimentation et ne retirez pas la carte mémoire du produit pendant le partitionnement de la mémoire. Ceci pourrait endommager gravement les données stockées sur la carte mémoire.

3 Une fenêtre de confirmation s'affiche quand le partitionnement de la mémoire est terminé. Appuyez sur le bouton de confirmation ( ) pour fermer la fenêtre. (La fenêtre se ferme après 5 secondes si l'utilisateur n'actionne pas la commande.)

5.4.15 Formatage de la carte mémoire

Vous pouvez formater la carte mémoire insérée dans le produit. Reportez-vous aux instructions suivantes pour formater la carte mémoire.

1 À partir de l'écran de visionnement en direct, appuyez sur le bouton Accueil ( ) > **Paramètres** > **Paramètres du système**, puis appuyez sur le bouton à côté de **Formater la mémoire**.

2 Appuyez sur le bouton de confirmation ( ) pour démarrer le formatage de la carte mémoire. Toutes les données de la carte mémoire seront effacées après le formatage. Appuyez sur le bouton Retour ( ) pour annuler le formatage de la carte mémoire.

> Ne débranchez pas l'alimentation et ne retirez pas la carte mémoire du produit pendant le formatage de la carte mémoire. Ceci pourrait endommager gravement les données stockées sur la carte mémoire.

3 Une fenêtre de confirmation s'affiche quand le formatage de la carte mémoire est terminé. Appuyez sur le bouton de confirmation ( ) pour fermer la fenêtre. (La fenêtre se ferme après 5 secondes si l'utilisateur n'actionne pas la commande.)

5.4.16 Configuration de la fonction d'écrasement vidéo

Vous pouvez remplacer les fichiers vidéo les plus anciens par les nouveaux fichiers vidéo dans l'espace de stockage réservé pour chaque mode. Reportez-vous aux instructions suivantes pour sélectionner les types de fichiers vidéo à remplacer.

1 À partir de l'écran de visionnement en direct, appuyez sur le bouton Accueil ( ) > **Paramètres** > **Paramètres du système**, puis appuyez sur le bouton à côté de **Remplacer les vidéos**.

2 Sélectionnez les types de fichiers vidéo à remplacer, puis appuyez sur le bouton de confirmation ( ). Le nouveau réglage du paramètre s'applique au système dès que le changement est fait.

5.4.17 Réinitialisation des paramètres du système (Réinitialiser paramètres)

Vous pouvez rétablir tous les paramètres du système à leurs valeurs par défaut telles que réglées en usine. Suivez les instructions pour réinitialiser les paramètres du système.

1 À partir de l'écran de visionnement en direct, appuyez sur le bouton Accueil ( ) > **Paramètres** > **Paramètres du système**, puis appuyez sur le bouton Réinitialiser à côté de **Réinit. param.**

2 Appuyez sur le bouton de confirmation ( ) dans la fenêtre de confirmation. Tous les paramètres du système seront réinitialisés.

3 Une fenêtre de confirmation s'affiche quand la réinitialisation est terminée. Appuyez sur le bouton de confirmation ( ) pour fermer la fenêtre. (La fenêtre se ferme après 5 secondes si l'utilisateur n'actionne pas la commande.)

Ne débranchez pas l'alimentation et ne retirez pas la carte mémoire du produit pendant la réinitialisation. Ceci pourrait endommager gravement les données stockées sur la carte mémoire.

6. Consulter l'information sur le produit

Particulièrement utile pour les nouveaux utilisateurs, cette information de base est accessible à partir de l'écran du menu.

6.1 Apprendre à connaître les fonctions du produit

À partir de l'écran de visionnement en direct, appuyez sur le bouton Accueil ( ) > **À propos** > **Fonctions** pour afficher des renseignements sur les fonctions du produit. De courtes descriptions sur les fonctions du produit s'affichent à l'écran.

6.2 Afficher l'information sur le produit

À partir de l'écran de visionnement en direct, appuyez sur le bouton Accueil ( ) > **À propos** > **Infos sur l'appareil** pour afficher les renseignements sur le produit. Les renseignements suivants à propos du produit et des menus de réinitialisation s'affichent à l'écran.

- Nom du produit
- Version du micrologiciel
- Version de caméra de sécurité
- Capacité de la mémoire

6.3 Consultation et configuration de la fonction GPS

Un module GPS sert à inclure les données de positionnement dans les vidéos enregistrées. À partir de l'écran de visionnement en direct, appuyez sur le bouton Accueil ( ) > **À propos** > **Infos sur le GPS** pour afficher des renseignements sur les fonctions GPS. L'état de connexion, l'heure (temps universel coordonné), la vitesse du véhicule, l'altitude et l'affaiblissement de la précision horizontale (HDOP) s'affichent à l'écran.

Touchez le bouton **Réinit.** à côté de **Réinitialiser le GPS** pour initialiser le GPS et lui permettre de localiser votre position actuelle.

Affaiblissement de la précision horizontale (HDOP)
La valeur HDOP indique la déviation de la mesure GPS en raison du positionnement des satellites.

7. Mise à jour du micrologiciel

Les mises à jour du micrologiciel sont fournies pour faire des ajouts aux fonctions du produit ou améliorer la stabilité du produit. Pour un fonctionnement optimal du produit, assurez-vous de garder le micrologiciel à jour.

Suivez les instructions pour faire la mise à jour du micrologiciel.

1 Sur l'ordinateur, ouvrez votre navigateur et accédez au site http://www.thinkware.com/Support/Download.

2 Sélectionnez votre produit et téléchargez le plus récent fichier de mise à jour du micrologiciel.

3 Décompressez le fichier Zip téléchargé.

4 Débranchez l'alimentation du produit et retirez la carte mémoire.

5 Ouvrez le répertoire de la carte mémoire à partir d'un ordinateur, puis copiez le fichier de mise à jour du micrologiciel dans le fichier racine de la carte mémoire.

6 Pendant que l'alimentation est débranchée du produit, insérez la carte mémoire dans le logement de carte mémoire du produit.

7 Branchez le câble d'alimentation au produit, puis placez le démarreur du véhicule à la position ACC (accessoires) ou démarrez le moteur pour allumer le produit. La mise à jour du micrologiciel commence automatiquement, puis le système redémarre quand la mise à jour du micrologiciel est terminée. Si la mise à jour du micrologiciel s'est effectuée correctement, la fenêtre de réinitialisation de la précision de l'écran tactile s'affiche.

8 Réinitialisez la précision de l'écran tactile dans la fenêtre de réinitialisation de la précision tactile.

Ne débranchez pas l'alimentation et ne retirez pas la carte mémoire du produit pendant la mise à jour. Ceci pourrait endommager le produit ou les données stockées sur la carte mémoire.

Vous pouvez également mettre à jour le micrologiciel à partir de la visionneuse mobile ou de la visionneuse pour ordinateur.

8. Utilisation de la visionneuse pour ordinateur

À partir de votre ordinateur, vous pouvez regarder et gérer les vidéos enregistrées et configurer diverses fonctions du produit.

8.1 Exigences système

Les caractéristiques ci-dessous représentent les exigences liées au système pour l'exécution de la visionneuse pour ordinateur.

- Processeur : Intel Core i5 ou supérieur
- Mémoire : 4 Go ou plus
- Système d'exploitation : Windows 7 ou plus récent (64 bits recommandé), macOS X10.8 Mountain Lion ou plus récent
- Autres : DirectX 9.0 ou plus récent / Microsoft Explorer version 7.0 ou plus récent

La visionneuse pour ordinateur ne fonctionnera pas correctement sur un ordinateur doté d'un système d'exploitation autre que ceux indiqués dans la liste d'exigences système.

8.2 Visionneuse pour ordinateur Windows

8.2.1 Installation de la visionneuse pour ordinateur (Windows)

Pour télécharger la plus récente version du logiciel de visionneuse pour ordinateur, accédez au site de THINKWARE (http://www.thinkware.com/Support/Download).

Le fichier d'installation de la visionneuse pour ordinateur (setup.exe) se trouve dans le fichier racine de la carte mémoire fournie avec le produit. Suivez les instructions pour installer la visionneuse sur votre ordinateur.

1 Insérez la carte mémoire dans un lecteur de carte mémoire connecté à votre ordinateur.

2 Exécutez le fichier d'installation, puis suivez les instructions de l'assistant d'installation.
Au cours de l'installation, une icône de raccourci vers THINKWARE Dashcam Viewer sera créée.

8.2.2 Disposition de l'écran de la visionneuse pour ordinateur (Windows)

Cette section présente une courte description de la disposition de l'écran de la visionneuse pour ordinateur.

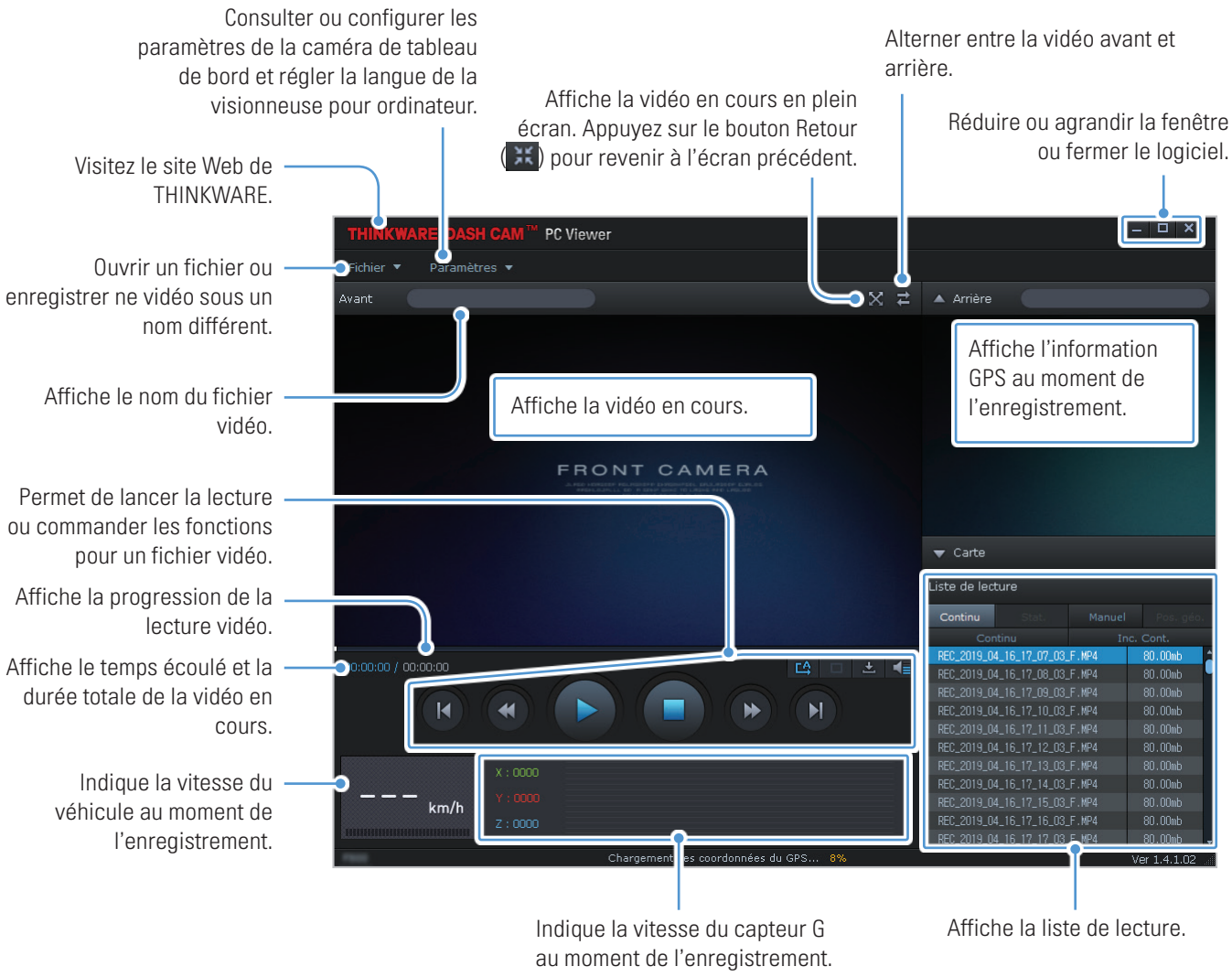

8.2.3 Regarder des vidéos enregistrées avec la visionneuse pour ordinateur (Windows)

Suivez les instructions pour regarder des vidéos enregistrées.

1 Éteignez le produit, puis retirez la carte mémoire.

2 Insérez la carte mémoire dans un lecteur de carte mémoire connecté à votre ordinateur.

3 Double-cliquez sur le raccourci vers la visionneuse pour ordinateur ( ) pour ouvrir le logiciel. Les fichiers vidéo enregistrés sur la carte mémoire sont automatiquement ajoutés à la liste de lecture dans le coin inférieur droit de la visionneuse pour ordinateur. La section de liste de lecture est disposée comme suit.

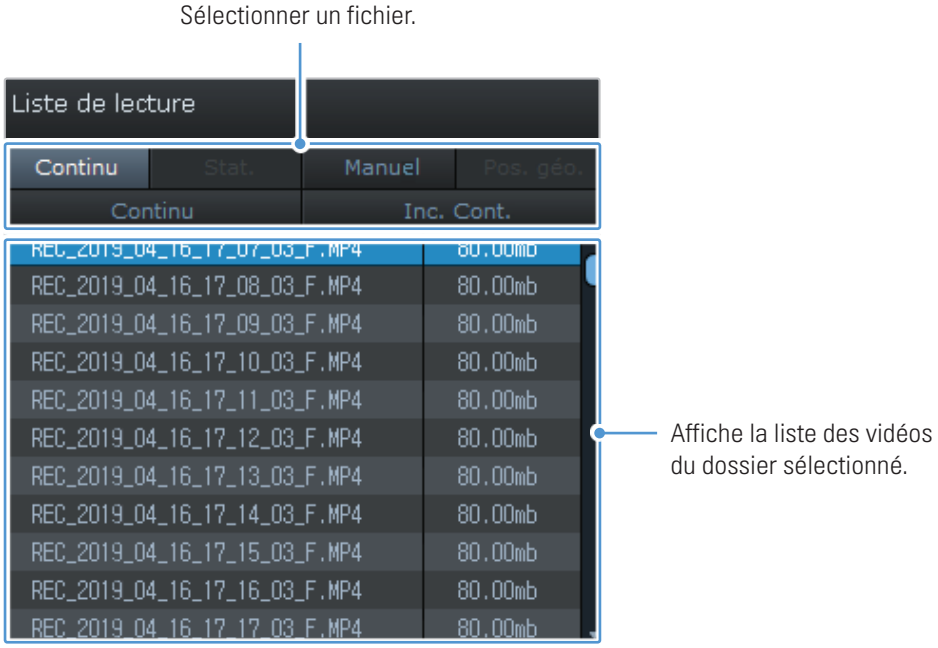

4 Sélectionnez un dossier, puis double-cliquez sur un fichier vidéo, ou encore sélectionnez un fichier vidéo, puis cliquez sur le bouton de lecture (▶). Le fichier vidéo sélectionné sera lu.

Si les fichiers vidéo de la carte mémoire ne sont pas automatiquement ajoutés à la liste de lecture quand vous activez la visionneuse pour ordinateur, cliquez sur **File▼ 〉 Open**, sélectionnez le dispositif de stockage amovible de la carte mémoire, puis cliquez sur **Confirm**.

8.2.4 Aperçu du menu des commandes vidéo (Windows)

Cette section présente un bref aperçu du menu des commandes vidéo de la visionneuse pour ordinateur.

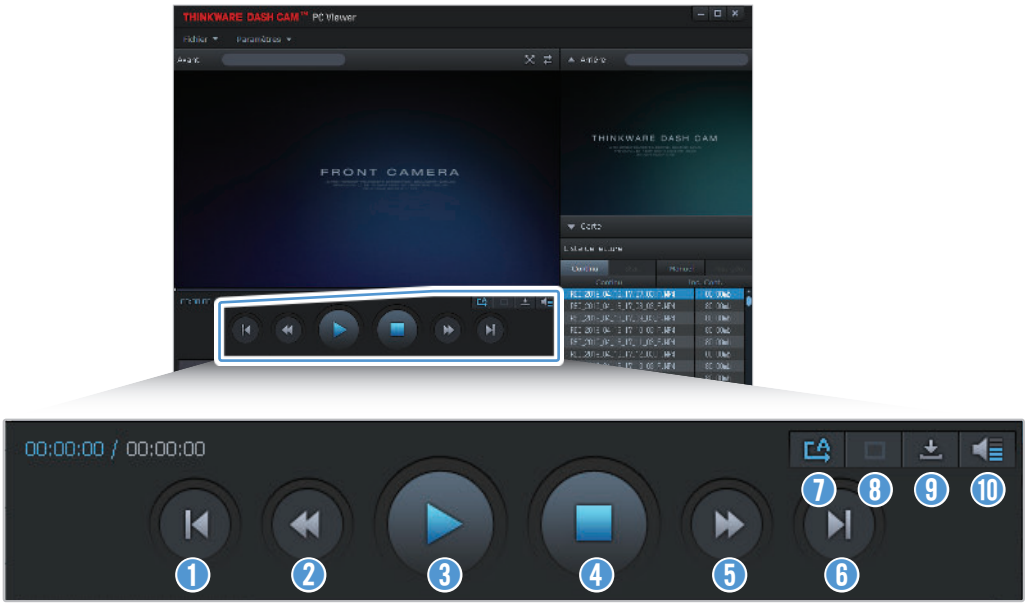

Numéro	Élément	Description
1	Lecture du fichier précédent	Lance la lecture du fichier précédent dans le dossier sélectionné en cours.
2	Recul de 10 secondes	Recule la lecture de 10 secondes dans la vidéo en cours.
3	Lecture/pause	Lance la lecture du fichier vidéo sélectionné ou fait une pause de lecture.
4	Arrêt	Arrête la lecture du fichier vidéo en cours. La barre de progression revient au début de la vidéo.
5	Avance de 10 secondes	Fait avancer la lecture de 10 secondes dans la vidéo en cours.
6	Lecture du fichier suivant	Lance la lecture du fichier suivant dans le dossier sélectionné en cours.
7	Lecture du fichier suivant (activer/désactiver)	Permet d'activer ou de désactiver la fonction de lecture du fichier suivant dans la liste de lecture.
8	Agrandissement/réduction de l'image	Permet d'agrandir ou de réduire la taille de la vidéo en cours.
9	Enregistrer	Permet d'enregistrer la vidéo en cours sur votre ordinateur.
10	Volume	Permet de régler le volume sonore de la vidéo en cours.

8.3 Visionneuse pour ordinateur Mac

8.3.1 Installation de la visionneuse pour ordinateur (Mac)

Pour télécharger la plus récente version du logiciel de visionneuse pour ordinateur, accédez au site de THINKWARE (http://www.thinkware.com/Support/Download).

Le fichier d'installation de la visionneuse pour ordinateur se trouve dans le fichier racine de la carte mémoire fournie avec le produit. Suivez les instructions pour installer la visionneuse sur votre ordinateur.

1 Insérez la carte mémoire dans votre ordinateur avec un lecteur de carte SD ou l'adaptateur pour carte SD fourni.

2 Déplacez le fichier nommé « dashcam_viewer_X.X.X.dmg » sur le bureau.

3 Double-cliquez sur le fichier dashcam_viewer_X.X.X.dmg et cliquez sur Ouvrir Dashcam Viewer.

Le logiciel THINKWARE Dashcam Viewer s'ouvre.

8.3.2 Disposition de l'écran de la visionneuse pour ordinateur (Mac)

Cette section présente une courte description de la disposition de l'écran de la visionneuse pour ordinateur.

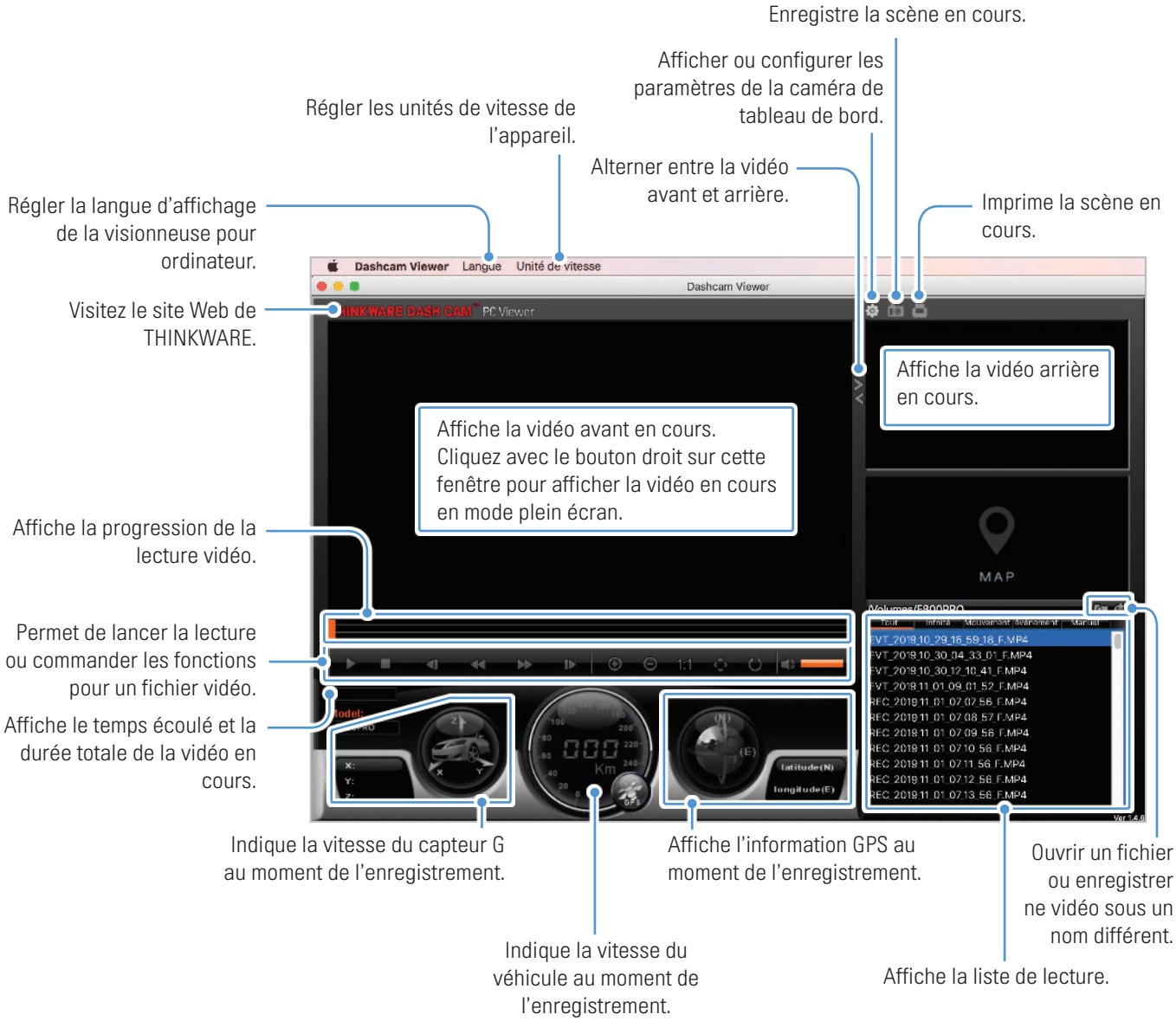

8.3.3 Regarder des vidéos enregistrées avec la visionneuse pour ordinateur (Mac)

Suivez les instructions pour regarder des vidéos enregistrées.

1 Éteignez le produit, puis retirez la carte mémoire.

2 Insérez la carte mémoire dans votre Mac avec un lecteur de carte SD ou l'adaptateur pour carte SD fourni.

3 Ouvrez la visionneuse pour ordinateur.

4 Cliquez sur et repérez la carte mémoire.

Les fichiers vidéo enregistrés sur la carte mémoire sont automatiquement ajoutés à la liste de lecture dans le coin inférieur droit de la visionneuse pour ordinateur. La section de liste de lecture est disposée comme suit.

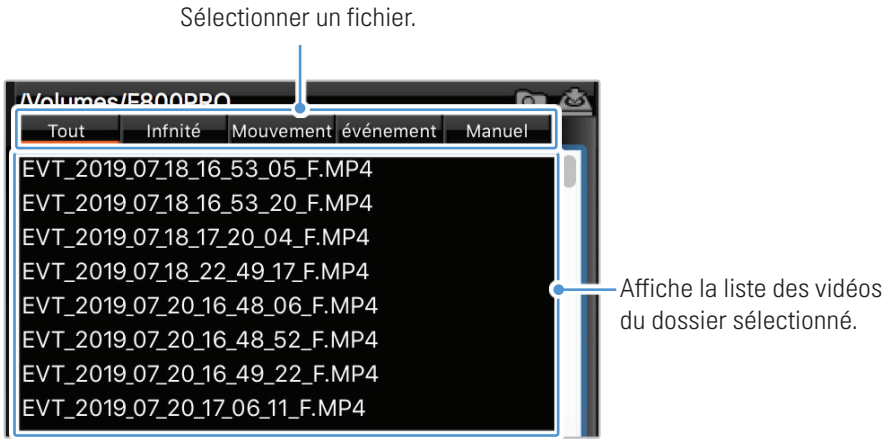

5 Sélectionnez un dossier, puis double-cliquez sur un fichier vidéo, ou encore sélectionnez un fichier vidéo, puis cliquez sur le bouton de lecture (▶). Le fichier vidéo sélectionné sera lu.

8.3.4 Aperçu du menu des commandes vidéo (Mac)

Cette section présente un bref aperçu du menu des commandes vidéo de la visionneuse pour ordinateur.

Numéro	Élément	Description
1	Lecture/pause	Lance la lecture du fichier vidéo sélectionné ou fait une pause de lecture.
2	Arrêt	Arrête la lecture du fichier vidéo en cours. La barre de progression revient au début de la vidéo.
3	Lecture du fichier précédent	Lance la lecture du fichier précédent dans le dossier sélectionné en cours.
4	Recul de 1 image	Fait reculer la lecture de 1 image dans la vidéo en cours.
5	Avance de 1 image	Fait avancer la lecture de 1 image dans la vidéo en cours.
6	Lecture du fichier suivant	Lance la lecture du fichier suivant dans le dossier sélectionné en cours.
7	Zoom avant	Agrandit l'image de la vidéo en cours.
8	Zoom arrière	Réduit l'image de la vidéo en cours.
9	Rétablir la taille de l'image	Rétablit l'image de la vidéo en cours à la taille d'origine.
10	Afficher la barre de défilement	Affiche la barre de défilement quand l'image est agrandie.
11	Inverser l'image	Inverse l'image de la vidéo et l'affiche à l'envers.
12	Volume	Permet de régler le volume sonore de la vidéo en cours.

9. Dépannage

Le tableau suivant contient certains problèmes que l'utilisateur pourrait rencontrer pendant l'utilisation su produit, ainsi que des mesures à prendre pour les résoudre. Si le problème persiste après avoir suivi les mesures conseillées dans le tableau, communiquez avec le centre de service à la clientèle.

Problème	Solution
Impossible d'allumer le produit	• Assurez-vous que le câble d'alimentation (câble avec fiche pour allume-cigare ou câble d'alimentation en continu) est branché correctement au véhicule et au produit. • Vérifiez le niveau de charge de la batterie du véhicule.
Le produit ne fonctionne pas, même quand je touche l'affichage.	Insérez une aiguille dans l'orifice Reset (réinitialisation) sur le côté du produit pour réinitialiser le produit. Après avoir réinitialisé le produit, l'écran des paramètres et l'écran de lecture vidéo ne s'éteignent pas.
Je n'entends pas le guidage vocal ou la sonnette.	Vérifiez le réglage du volume pour vous assurer qu'il n'est pas au minimum. Pour plus d'information sur le réglage du volume, consultez « 5.4.2 Réglage du volume du système ».
L'image vidéo n'est pas claire ou presque invisible.	• Vérifiez que vous avez bien retiré le film protecteur de l'objectif. Il se peut que l'image ne soit pas claire si le film de protection de l'objectif de la caméra est en place. • Vérifiez l'emplacement d'installation de la caméra avant ou arrière, allumez le produit, puis réglez l'angle de la caméra tout en regardant l'image sur l'écran à cristaux liquides.
La carte mémoire n'est pas reconnue.	• Assurez-vous que la carte mémoire est insérée dans le bon sens. Avant d'insérer la carte mémoire, assurez-vous que les contacts métalliques de la carte mémoire sont tournés vers l'objectif de l'appareil. • Éteignez le produit, retirez la carte mémoire, puis vérifiez les contacts du logement pour carte mémoire afin de vous assurer qu'ils ne sont pas endommagés. • Assurez-vous que la carte mémoire est un produit d'origine distribué par THINKWARE. THINKWARE ne garantit pas la compatibilité ni le fonctionnement de cartes mémoire de tiers.
Les vidéos enregistrées ne peuvent pas être lues sur un ordinateur.	Les vidéos sont enregistrées au format de fichier vidéo MP4. Vérifiez que le lecteur vidéo installé sur votre ordinateur prend en charge la lecture de fichiers vidéo MP4.
Le signal GPS ne peut pas être reçu, même si le module GPS externe (en option) ou la clé électronique THINKWARE Connected (en option) est installé.	• Assurez-vous que le module GPS externe ou la clé électronique THINKWARE Connected est correctement branché. Pour plus de renseignements, consultez « 2.3 Installation du module GPS externe (en option) » ou « 2.4 Installation de la clé électronique THINKWARE Connected (en option) ». • Il se peut que le signal GPS ne soit pas reçu dans les zones hors de portée du signal ou si le produit se trouve entre des immeubles de grande hauteur. Il se peut aussi que le signal GPS ne soit pas reçu pendant une tempête ou de fortes pluies. Essayez de nouveau par beau temps, dans un endroit où vous savez que le réception du signal GPS est habituellement bonne. La réception du signal GPS peut prendre jusqu'à 5 minutes.

10. Caractéristiques techniques

Pour connaître les caractéristiques techniques du produit, reportez-vous au tableau suivant.

Élément	Caractéristique	Remarques
Nom du modèle	X700	
Dimensions/poids	102 x 54 x 29 mm / 104 g	
Panneau d'affichage	Écran à cristaux liquides FHD à 2 canaux de 2,7 po	
Mémoire	Carte mémoire microSD (UHS-I)	16 Go / 32 Go / 64 Go
Mode d'enregistrement	Continuous Rec (enregistrement en continu)	Enregistre des vidéos à intervalles de 1 minute (deux canaux pris en charge pour l'enregistrement avec la caméra avant et arrière)
	Incident Rec (enregistrement d'incidents)	Enregistre pendant 10 secondes avant et après l'incident (20 secondes au total).
	Manual Rec (enregistrement manuel)	Enregistre pendant 10 secondes avant et après le démarrage manuel de l'enregistrement (60 secondes au total).
	Parking Rec (mode de stationnement)	Requiert le câblage lors de l'installation
Capteur de la caméra	2,13 mégapixels 1/2,8 po CMOS 1080p	
Capteur d'image	IMX291	
Angle de vue	142,7° (par rapport à l'angle opposé)	
Vidéo	FHD (1920 X 1080) / H.264 / format de fichier : MP4	
Cadence de prise de vue	30 images/seconde max.	
Audio	PCM (modulation par codage d'impulsions)	
Capteur d'accélération	Capteur d'accélération triaxial (3D, ±3G)	5 niveaux de réglage de la sensibilité
Caméra arrière	Port V-IN	Accessoire en option nécessitant l'achat
GPS	• Module GPS externe (en option) • Clé électronique THINKWARE Connected (en option)	• Alerte de zone de vitesse de sécurité, prise stéréo de 2,5 Ø / quadripôle • Clé électronique THINKWARE Connected (en option) : Alerte de sécurité de conduite, alerte d'incident de stationnement, alerte de faible tension, alerte de désactivation de la caméra de tableau de bord, état de la batterie du véhicule, dernier emplacement de stationnement pris en charge, prise stéréo 2,5 Ø / quadrupôle

Élément	Caractéristique	Remarques
Entrée électrique	12/24 V CC pris en charge	
Consommation électrique	2 canaux : 3,5 W / 1 canal : 2,5 W (moyenne)	Exceptions : supercondensateur pleinement chargé/ écran à cristaux liquides désactivé/GPS
Dispositif d'alimentation auxiliaire	Supercondensateur	
Voyants indicateurs	• Avant : Voyant de sécurité • Arrière : Voyants d'état et d'enregistrement (2 chacun)	
Alarme	Haut-parleurs intégrés	Guidage vocal (sons de sonnette)
Températures de fonctionnement et de stockage	-10 à 60 °C	

Avant de communiquer avec un centre de service

Veuillez faire une sauvegarde des toutes les données stockées sur la carte mémoire. Les données de la carte mémoire pourraient être effacées au cours de la réparation. Pour chaque produit envoyé pour réparation, l'entreprise considère que les données ont été sauvegardées. Le centre de service à la clientèle n'effectue pas la sauvegarde de vos données. THINKWARE n'est responsable d'aucune perte, telle que la perte de données, causée par la réparation d'un produit.

http://www.thinkware.com

V. 1.4 (2019)